

iZYapi

STRONG INSTALLATION SYSTEMS

كتالوج المنتجات

2025

أنظمة تركيب قوية

مواد البناء IZ YAPI

منذ 27 عامًا، بدأنا رحلتنا لتقديم المنتجات المكمّلة لصناعة السيراميك والأدوات الصحية. كانت انطلاقتنا بتبسيط عمليات التركيب، ثم عملنا على تعزيز متانة منتجاتنا. واليوم، نفخر بكوننا شريك الحلول الموثوق لأكبر العلامات التجارية العالمية في مجال السيراميك والأدوات الصحية في أوروبا وتركيا والشرق الأوسط

واليوم، نمضي قدمًا كمركز ابتكار لصناعة الأدوات الصحية. وبصفتنا شركة رائدة في أنظمة التركيب، تتميز IZ YAPI بشغفها بتطوير حلول سباكة مبتكرة تسهّل الحياة كما أن الاستدامة ركيزة أساسية في عملياتنا، تعبيرًا عن احترامنا للطبيعة.
فمن خلال منشآت إنتاج موفرة للطاقة، نحمي الكوكب ونسهم في تلبية احتياجات العالم.

نحن حاليًا متواجدون في أكثر من 100 دولة، وفي عام 2024، قمنا بإنتاج وتسليم أكثر من 100 مليون منتج لتسهيل حياة الناس حول العالم

مهمتنا هي تقديم حلول أكثر ذكاءً واستدامة لصناعة الأدوات الصحية، بما يتيح حياة أفضل وأكثر نظافة، مع احترام الطبيعة وتقليل الأثر البيئي إلى أدنى حد

رؤيتنا هي إعادة تعريف معايير التميز والارتقاء بمستوى الجودة في صناعة الأدوات الصحية

Please scan QR code

FOR **YOUTUBE** FOR **INSTAGRAM** FOR **WHATSAPP**

المحتوى



04 › كليك-كلاك، سيفون وحلقات الفائض

40 › صمام الإيقاف المخفي

54 › خلاطات مدمجة للمرحاض

62 › (Hygienic Bidet Systems)
أنظمة شطاف مرنة

74 › شطاف



90 منتج تكميلي لخزان المرحاض المخفي

106 أطقم تثبيت للأدوات الصحية

120 وصلات المرحاض

136 حلقات مطاطية

142 أجزاء قالب الجبس ونتوءاته





حاصل على شهادة TS EN 274

تم اختبار جميع المنتجات في هذه المجموعة بشكل دقيق وتم
TS EN 274- 1 اعتمادها وفقًا للمواصفة
هي تلتزم بجميع معايير الأمان والأداء المطلوبة، مما يضمن متانتها
.واستخدامها بشكل موثوق

كليك-كلاك، سيفون وحلقات الفائض

04 - 39

إليكسير كليك-كلاك - سيراميك

هيكل من ABS رأس خزفي بمقاس قياسي ،G1-1/4 يناسب جميع الأحواض. تركيب سهل دون الحاجة لأدوات. يحتوي النظام على مصفاة للشعر يمكن إزالتها وتنظيفها بسهولة لضمان نظافة أفضل وأداء عالٍ. مثالي للأحواض الخالية من فتحات الفائض أو الأحواض الفولاذية الرفيعة. يجمع بين الأناقة والوظائف، كما يتضمن ضماناً مضاداً للتسرب لراحة البال

بدون فتحة فائض

أسود ناشف

22 0581

63

56x26x44 cm

14,61 kg



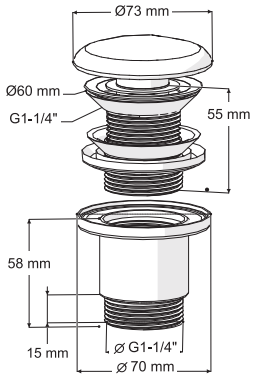


أسود لامع

22 0579


أحمر لامع

22 0590


أبيض لامع

22 0586


كروم لامع

22 0583


ذهبي لامع

22 0588


أبيض ناشف

22 0641

تتكون هذه المجموعة من منتجات مزودة بفتحات فائض.

تسمح فتحة الفائض بتصريف المياه الزائدة في الحوض بطريقة محكمة، مما يمنعها من الانسكاب على الأرض أو المناطق المحيطة. بالإضافة إلى ذلك، فهي تلبي متطلبات المعيار EN 1717 ، ما يضمن استخداماً آمناً

مع فتحة فائض

أسود ناشف

22 0582

63

56x26x44 cm

14,61 kg

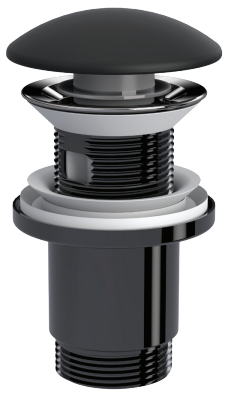

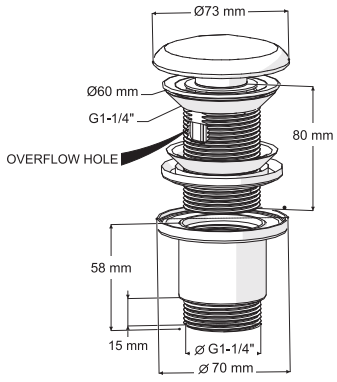


أسود لامع

22 0580


أحمر لامع

22 0591


أبيض لامع

22 0587


كروم لامع

22 0584


ذهبي لامع

22 0589


أبيض ناشف

22 0640

كليك-كلاك، سيفون وحلقات الفائض

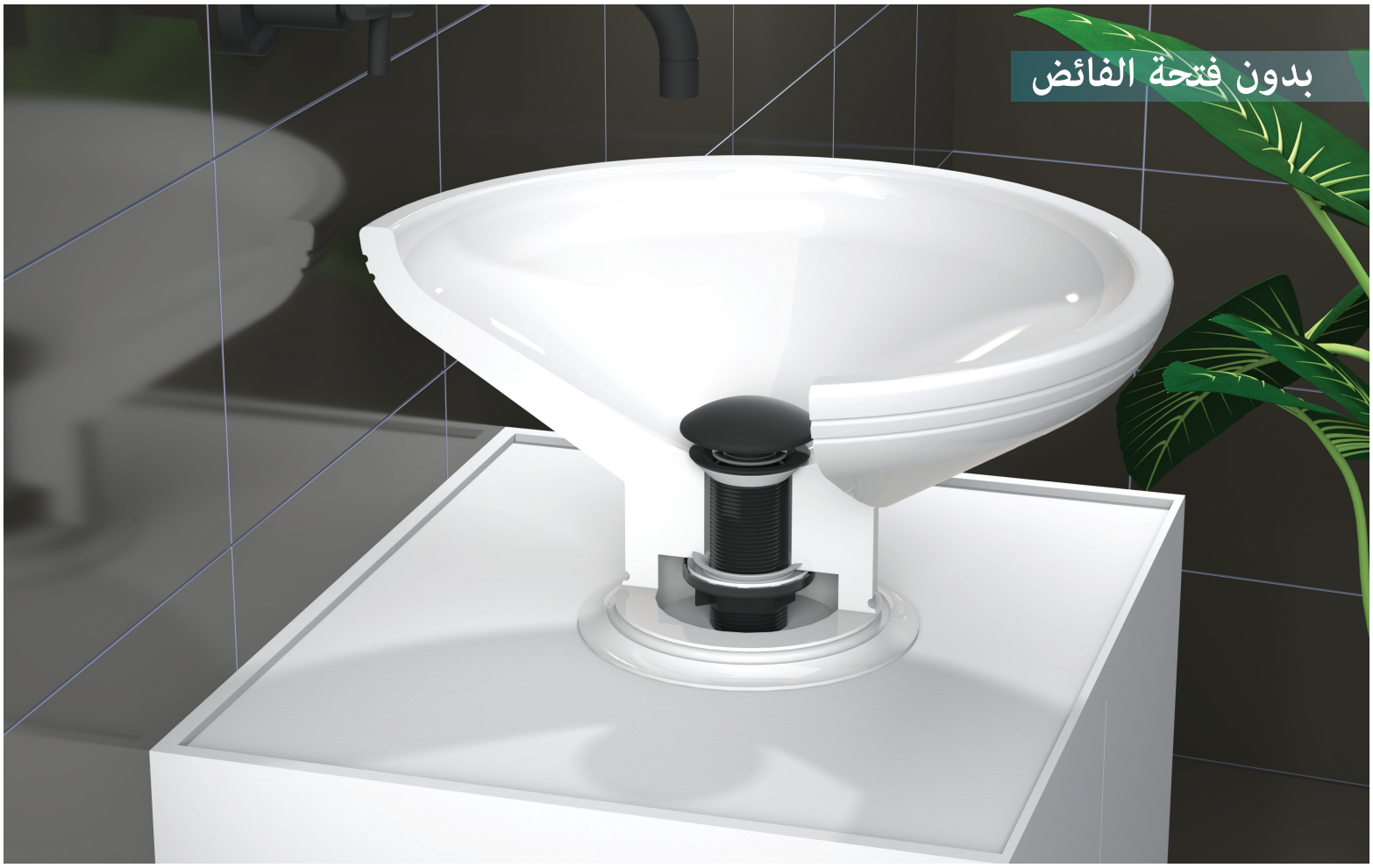





فيليكس كليك-كلاك - ستانلس ستيل

هيكل من ABS رأس من الفولاذ المقاوم للصدأ ،304: مقاس قياسي G1-1/4 يناسب جميع الأحواض. تركيب سهل دون أدوات. يضمن رأس الفولاذ المقاوم للصدأ 304 المتانة ومقاومة التآكل. يتوفر في النظام مصفاة للشعر، قابلة للإزالة والتنظيف بسهولة لضمان نظافة وأداء أفضل

مع فتحة فائض
ستانلس ستيل

22 0585



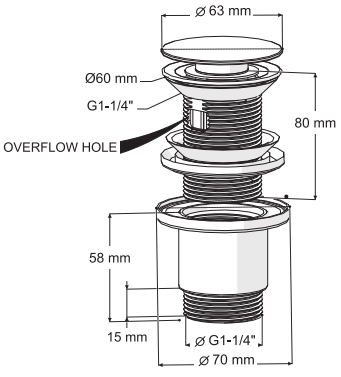

بدون فتحة فائض
ستانلس ستيل

22 0578

63

56x26x44 cm

14,61 kg



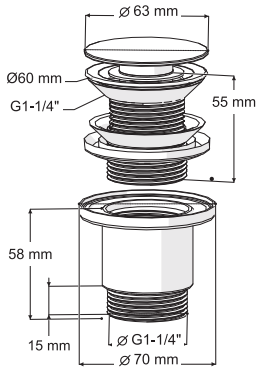

كواليس كليك-كلاك - زاماك

هيكل معدني، رأس معدني. نوع قياسي. يناسب جميع الأحواض ذات فتحة التصريف.

مع فتحة فائض
زاماك

22 0351



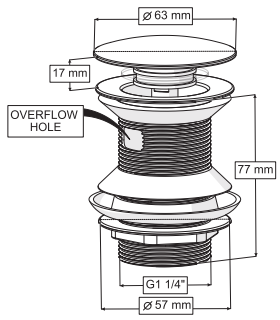

بدون فتحة فائض
زاماك

22 0352

63

56x26x44 cm

15,64 kg



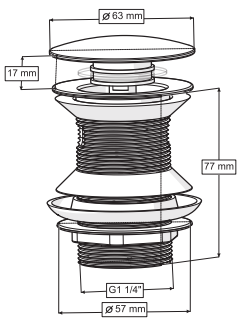



أنبوب تصريف قابل للتمديد (Magic Pipe)

ماجيك بايب هو أنبوب تصريف مرن يمكنه التمدد حتى 70 سم، مصمم للاستخدام في المطبخ والحمام. يتوفر بخيارين من وصلات الصواميل:
زاماك وبلاستيك، وكلاهما يوفران المتانة والموثوقية

مع صامولة معدنية

18 0117



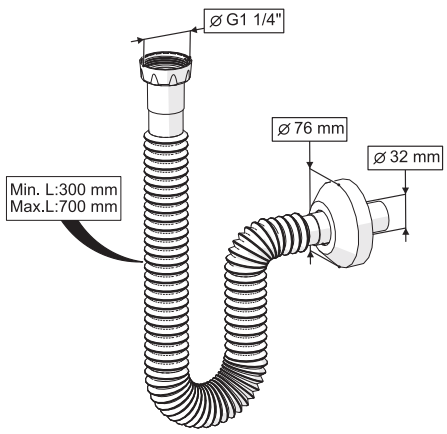

مع صامولة بلاستيكية

18 0106

150

60x40x60 cm

11,7 kg



فيليكس كليك-كلاك - ستانليس ستيل مع أنبوب تصريف قابل للتمديد

مع فتحة فائض
كليك-كلاك - ستانليس ستيل

22 0565



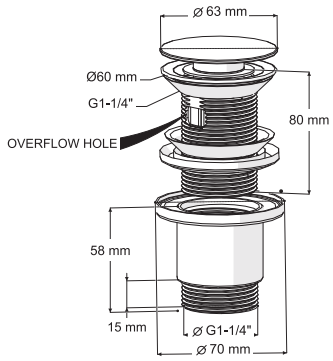

بدون فتحة فائض
كليك-كلاك - ستانليس ستيل

22 0564



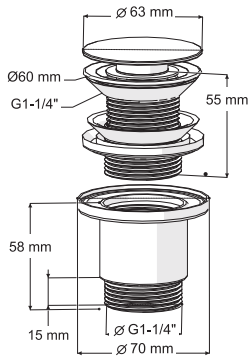

50

56x26x44 cm

9,9 kg

كواليس كليك-كلاك من زاماك + أنبوب تصريف قابل للتمديد مع صامولة من زاماك

مع فتحة فائض
زاماك

22 0326



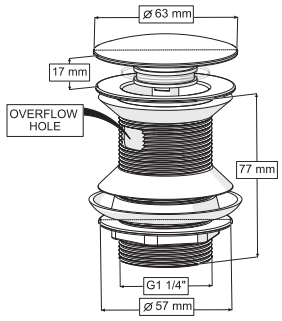

بدون فتحة فائض
زاماك

22 0325



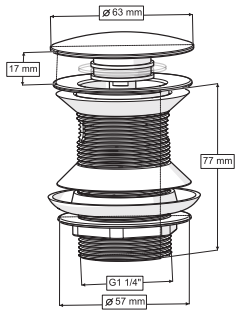

50

56x26x44 cm

9,9 kg

إليكسير كليك-كلاك - سيراميك مع أنبوب تصريف قابل للتمديد

بدون فتحة فائض
كروم لامع

22 0573

18

56x26x44 cm

7,53 kg

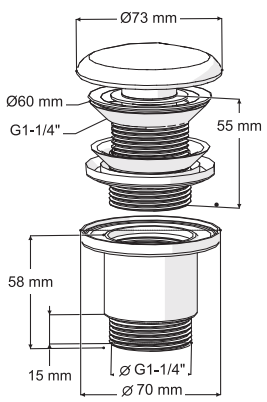

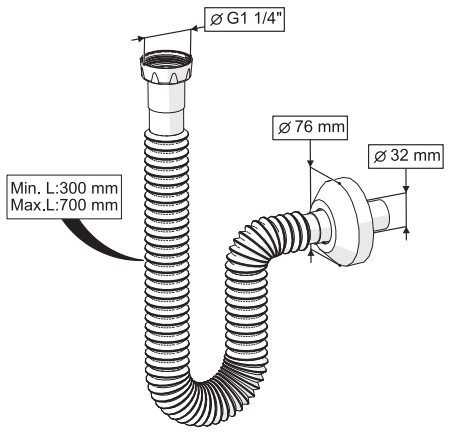







أسود لامع

22 0569



أحمر لامع

22 0567



أبيض لامع

22 0566



أسود ناشف

22 0568



ذهبي لامع

22 0562



أبيض ناشف

22 0576

مع فتحة فائض
كروم لامع

22 0574

18

56x26x44 cm

7,53 kg

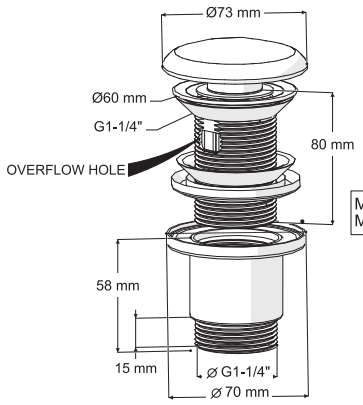

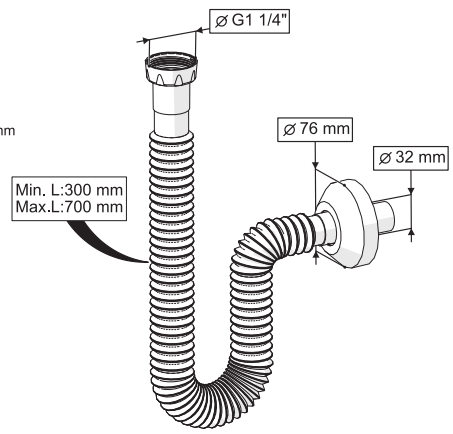







أسود لامع

22 0572



أحمر لامع

22 0575



أبيض لامع

22 0570



أسود ناشف

22 0571



ذهبي لامع

22 0563



أبيض ناشف

22 0577

ZeroVision Drain

صرف ZeroVision هو الخيار المثالي للحصول على تصميم بسيط وحديث.
يوفر حلاً خفياً للتصريف في الأحواض، ليتناسب بسهولة مع أي تركيبة. بفضل عدم وجود أجزاء ظاهرة، يضفي مظهراً نظيفاً وأنيقاً .
كما يوفر خيارات تصميم أكثر من الأحواض القياسية. يمنح ZeroVision

24 0081

80

45x37x32 cm

10,8 kg

حاصل على براءة اختراع



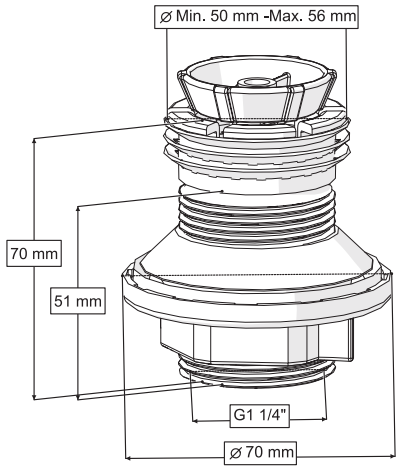



شاهد العرض التوضيحي للمزيد من التفاصيل

سيفون MOON Bottle Trap قابل للضبط - ABS

سيفون MOON مصنوع من مادة ABS، يوفر إمكانية ضبط الارتفاع حتى 140 مم، ما يجعله قابلاً للتكيف مع تركيبات مختلفة. يضمن تصميمه المضاد للروائح استخداماً صحياً، بينما تتيح خاصية التركيب دون أدوات عملية إعداد سريعة وسهلة. تسمح بنية الصامولة القابلة للفك بتنظيف سريع ومريح، مما يجمع بين الجماليات والوظائف

كروم لامع
Max. 250 mm

24 0016

10

38x38x34 cm

4,38 kg



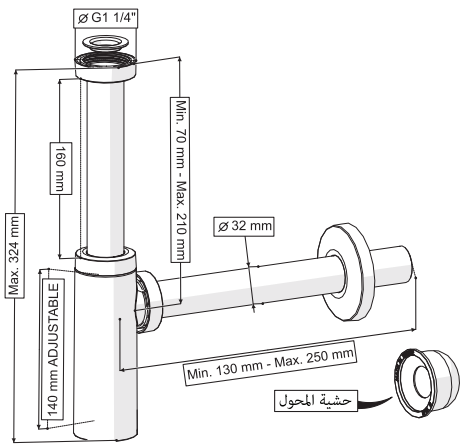



أبيض لامع
24 0013



ذهبي لامع
24 0017



أبيض ناشف
24 0014



أسود ناشف
24 0015

كروم لامع
Max. 300 mm

24 0021

10

38x38x34 cm

4,38 kg



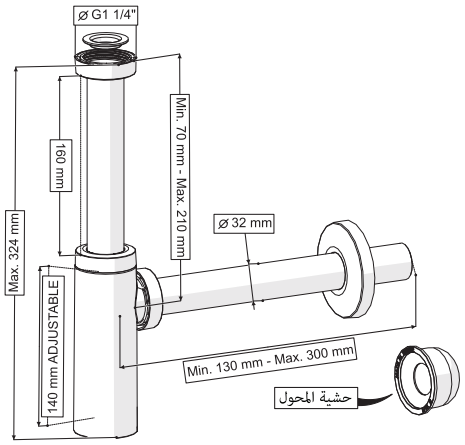



أبيض لامع
24 0018



ذهبي لامع
24 0022



أبيض ناشف
24 0019



أسود ناشف
24 0020

كليك-كلاك، سيفون وحلقات الفائض



250 mm or 300 mm: الاختيار يعود إليك.



سيفون MOON Bottle Trap بطلاء كروم لامع مع كليك-كلاك



سيفون MOON بفتحة 250 مم
QUALIS كليك-كلاك

22 0440

سيفون MOON بدون فتحة 250 مم
QUALIS كليك-كلاك

22 0439



سيفون MOON بفتحة 250 مم
FELIX كليك-كلاك

22 0634

سيفون MOON بدون فتحة 300 مم
FELIX كليك-كلاك

22 0635



سيفون MOON بفتحة 250 مم
ELIXIR كليك-كلاك

22 0605

سيفون MOON بدون فتحة 250 مم
ELIXIR كليك-كلاك

22 0604

8

38x38x34 cm

4,38 kg

ضمان لمدة 5 سنوات

EN 274-1

EN 248 200H
SALT TEST

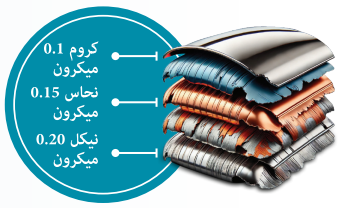



سيفون MOON بفتحة 300 مم
QUALIS كليك-كلاك

22 0483

سيفون MOON بدون فتحة 300 مم
QUALIS كليك-كلاك

22 0484



سيفون MOON بفتحة 300 مم
FELIX كليك-كلاك

22 0637

سيفون MOON بدون فتحة 250 مم
FELIX كليك-كلاك

22 0636



سيفون MOON بفتحة 300 مم
ELIXIR كليك-كلاك

22 0628

سيفون MOON بدون فتحة 300 مم
ELIXIR كليك-كلاك

22 0629

8

38x38x34 cm

4,38 kg

كليك-كلاك، سيفون وحلقات الفائض



سيفون MOON Bottle Trap بطلاء ذهبي لامع مع كليك-كلاك



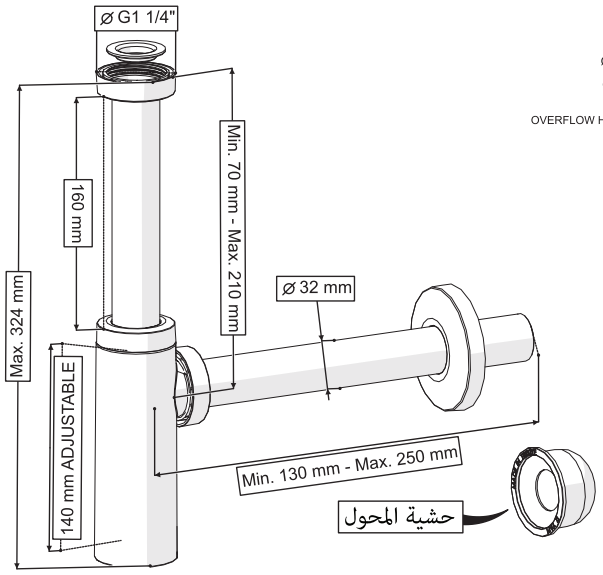

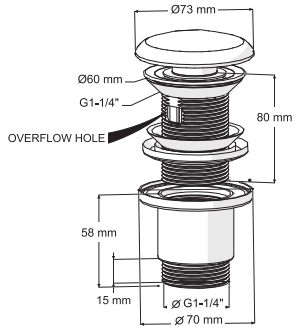

8

38x38x34 cm

4,38 kg

سيفون MOON بدون فتحة 250 مم
ELIXIR كليك-كلاك

22 0600

سيفون MOON بفتحة 250 مم
ELIXIR كليك-كلاك

22 0601





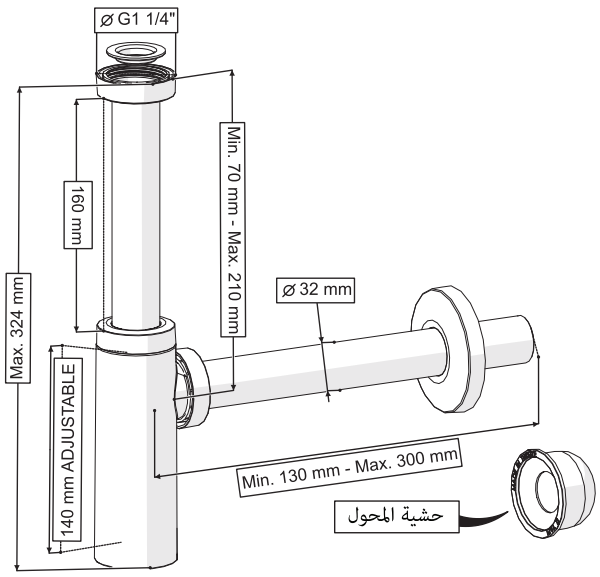

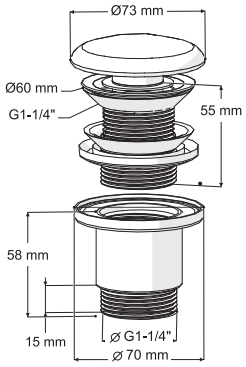

8

38x38x34 cm

4,38 kg

سيفون MOON بدون فتحة 300 مم
ELIXIR كليك-كلاك

22 0624

سيفون MOON بفتحة 300 مم
ELIXIR كليك-كلاك

22 0625

لا انسدادات بعد اليوم!

تنظيف سهل بفضل الغطاء القابل للإزالة، وصيانة خالية من المتاعب

ضمان لمدة 5 سنوات

TSE EN 274-1

تصميم مسجل



سيفون MOON Bottle Trap أسود ناشف مع كليك-كلاك



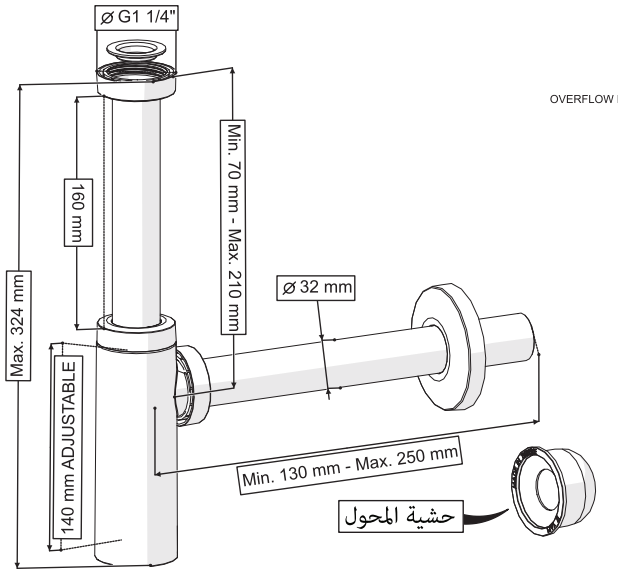

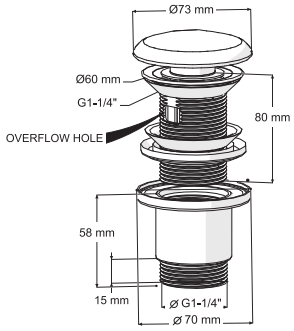

8

38x38x34 cm

4,38 kg

سيفون MOON بدون فتحة 250 مم
ELIXIR كليك-كلاك

22 0608

سيفون MOON بفتحة 250 مم
ELIXIR كليك-كلاك

22 0609

بدون قص، بدون متاعب!

اضبط سيفونك بسهولة بواسطة
نظام المصعد





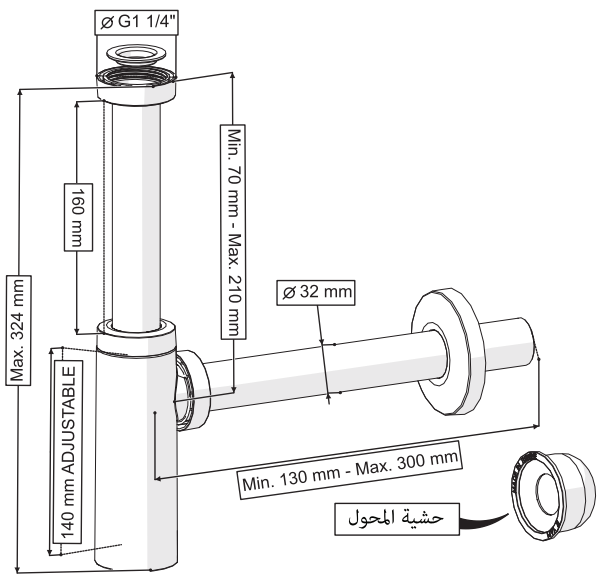

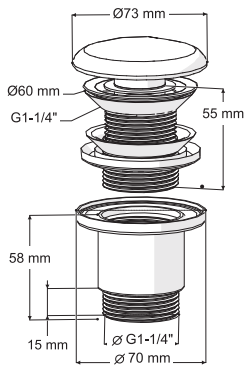

8

38x38x34 cm

4,38 kg

سيفون MOON بدون فتحة 300 مم
ELIXIR كليك-كلاك

22 0624

سيفون MOON بفتحة 300 مم
ELIXIR كليك-كلاك

22 0625

كليك-كلاك، سيفون وحلقات الفائض





سيفون MOON Bottle Trap أبيض ناشف مع كليك-كلاك



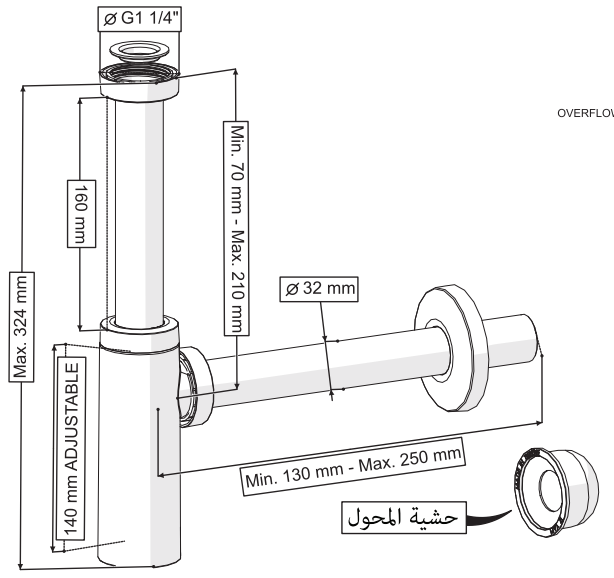

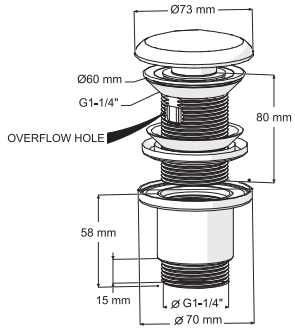

8

38x38x34 cm

4,38 kg

سيفون MOON بدون فتحة 250 مم
ELIXIR كليك-كلاك

22 0606

سيفون MOON بفتحة 250 مم
ELIXIR كليك-كلاك

22 0607

أناقة مطفية طبيعية، بلا طلاء!

مظهر أنيق مع تقنيتنا الجديدة



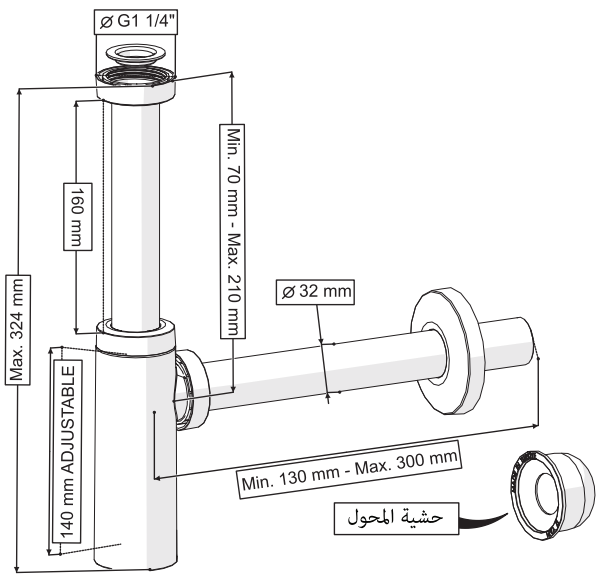

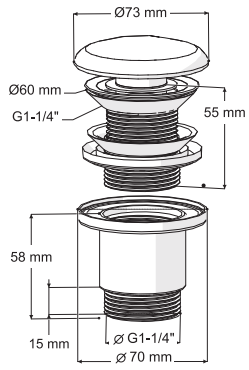

8

38x38x34 cm

4,38 kg

سيفون MOON بدون فتحة 300 مم
ELIXIR كليك-كلاك

22 0630

سيفون MOON بفتحة 300 مم
ELIXIR كليك-كلاك

22 0631

سيفون MOON Bottle Trap أبيض لامع مع كليك-كلاك



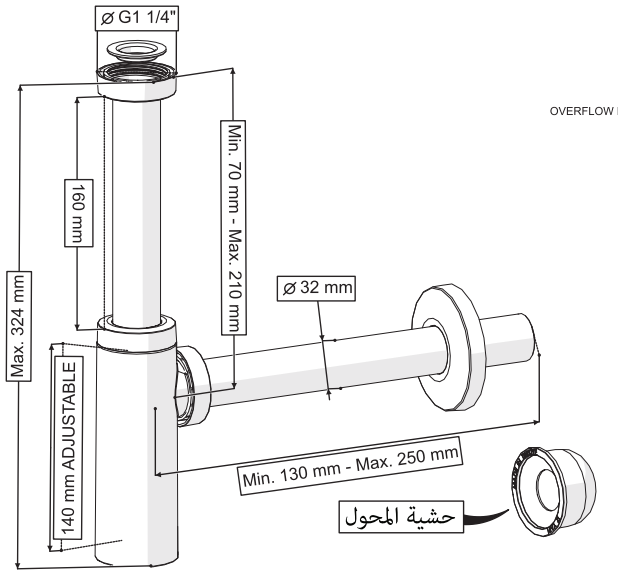

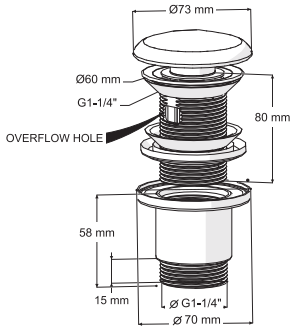

8

38x38x34 cm

4,38 kg

سيفون MOON بدون فتحة 250 مم ELIXIR كليك-كلاك

22 0602

سيفون MOON بفتحة 250 مم ELIXIR كليك-كلاك

22 0603





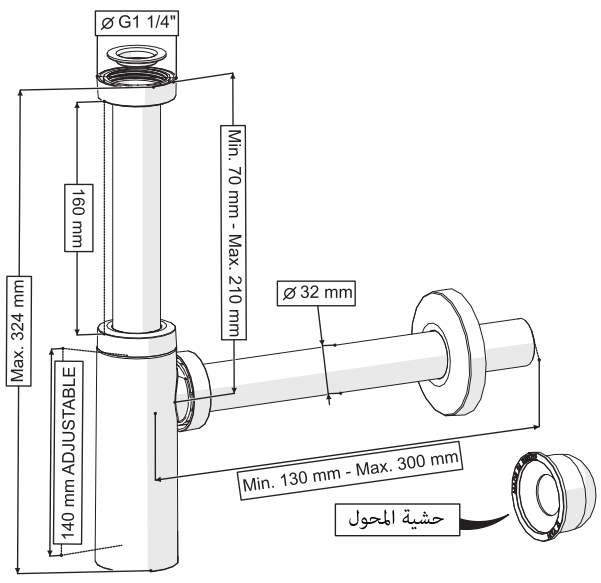

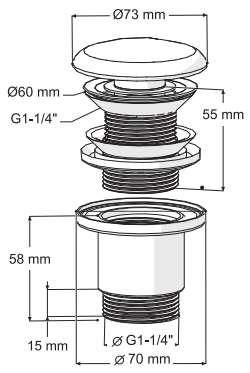

8

38x38x34 cm

4,38 kg

سيفون MOON بدون فتحة 300 مم ELIXIR كليك-كلاك

22 0626

سيفون MOON بفتحة 300 مم ELIXIR كليك-كلاك

22 0627

كليك-كلاك، سيفون وحلقات الفائض



سيفون QUAD Bottle Trap قابل للضبط-ABS

سيفون QUAD مصنوع من مادة ABS، يوفر ضبط ارتفاع حتى 140 مم، مما يجعله قابلاً للتكيّف مع تركيبات مختلفة. يضمن تصميمه المضاد للروائح استخداماً صحياً، بينما تتيح خاصية التركيب دون أدوات عملية إعداد سريعة وسهلة. تسمح بنية الصامولة القابلة للفك بتنظيف سريع وسهل، مما يجمع بين الأناقة والوظائف

كروم لامع
Max. 250 mm

24 0006

10

38x38x34 cm

3,8 kg



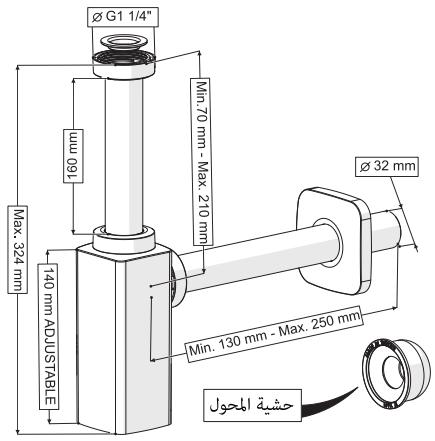



أبيض لامع
24 0003



ذهبي لامع
24 0007



أبيض ناشف
24 0004



أسود ناشف
24 0005

كروم لامع
Max. 300 mm

24 0011

10

38x38x34 cm

4,5 kg



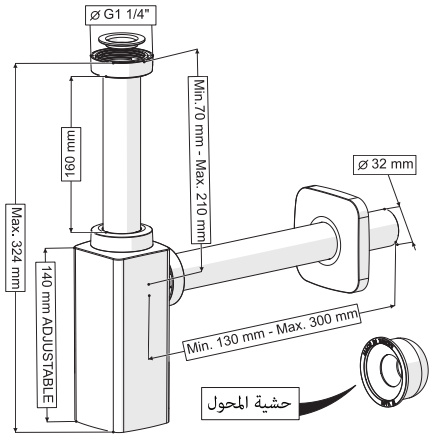



أبيض لامع
24 0008



ذهبي لامع
24 0012



أبيض ناشف
24 0009



أسود ناشف
24 0010

سيفون QUAD Bottle Trap بطلاء كروم لامع مع كليك-كلاك



سيفون QUAD بفتحة 250 مم
QUALIS كليك-كلاك

22 0424

سيفون QUAD بدون فتحة 250 مم
QUALIS كليك-كلاك

22 0423



سيفون QUAD بفتحة 250 مم
FELIX كليك-كلاك

22 0644

سيفون QUAD بدون فتحة 250 مم
FELIX كليك-كلاك

22 0642



سيفون QUAD بفتحة 250 مم
ELIXIR كليك-كلاك

22 0597

سيفون QUAD بدون فتحة 250 مم
ELIXIR كليك-كلاك

22 0596

8

38x38x34 cm

5,5 kg

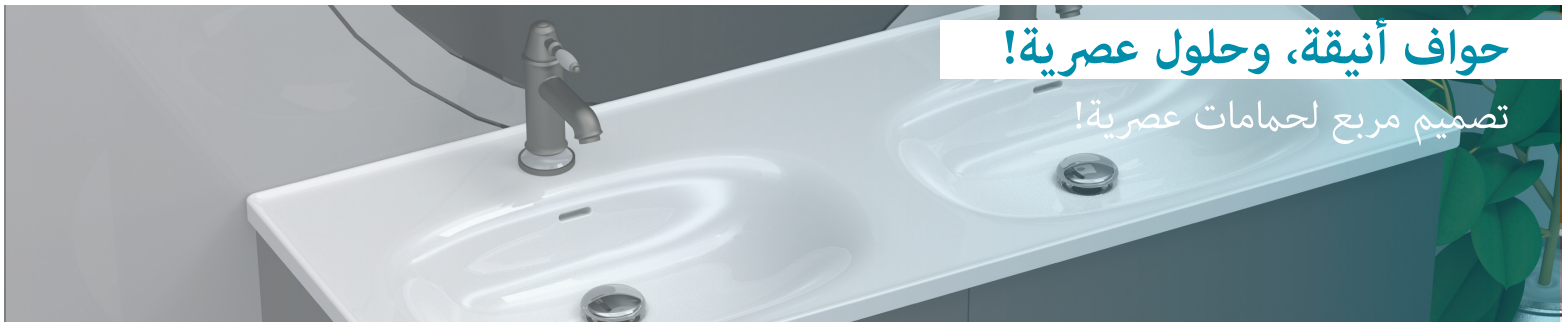



سيفون QUAD بفتحة 300 مم
QUALIS كليك-كلاك

22 0468

سيفون QUAD بدون فتحة 300 مم
QUALIS كليك-كلاك

22 0467



سيفون QUAD بفتحة 300 مم
FELIX كليك-كلاك

22 0645

سيفون QUAD دون فتحة 300 مم
FELIX كليك-كلاك

22 0643



سيفون QUAD بفتحة 300 مم
ELIXIR كليك-كلاك

22 0621

سيفون QUAD بدون فتحة 300 مم
ELIXIR كليك-كلاك

22 0620

8

38x38x34 cm

5,5 kg

سيفون QUAD Bottle Trap بطلاء ذهبي لامع مع كليك-كلاك



سيفون QUAD بدون فتحة 250 مم
ELIXIR كليك-كلاك

22 0592

سيفون QUAD بفتحة 250 مم
ELIXIR كليك-كلاك

22 0593

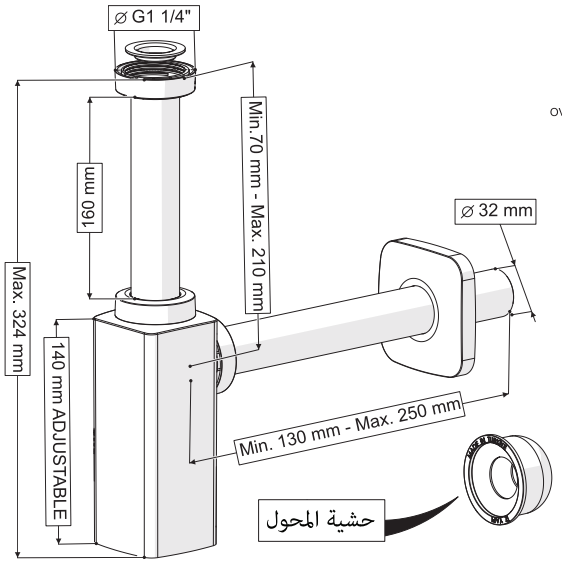

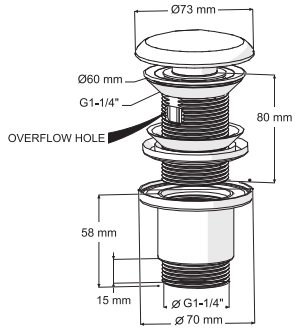

8

38x38x34 cm

4,38 kg



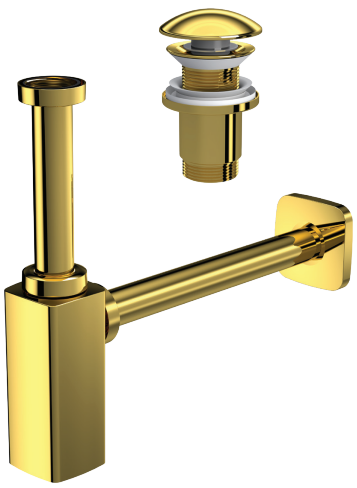

سيفون QUAD بدون فتحة 300 مم
ELIXIR كليك-كلاك

22 0616

سيفون QUAD بفتحة 300 مم
ELIXIR كليك-كلاك

22 0617

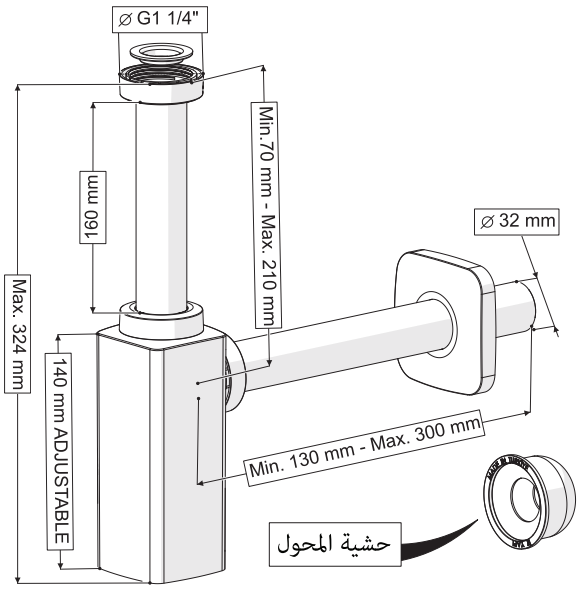

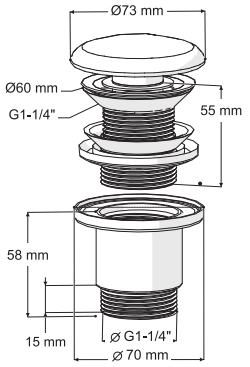

8

38x38x34 cm

4,38 kg

كليك-كلاك، سيفون وحلقات الفائض



سيفون QUAD Bottle Trap أسود ناشف مع كليك-كلاك



سيفون QUAD بدون فتحة 250 مم
ELIXIR كليك-كلاك

22 0598

سيفون QUAD بفتحة 250 مم
ELIXIR كليك-كلاك

22 0599

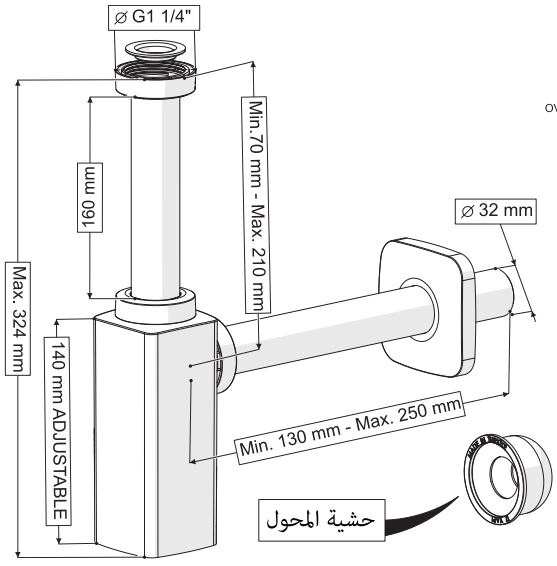

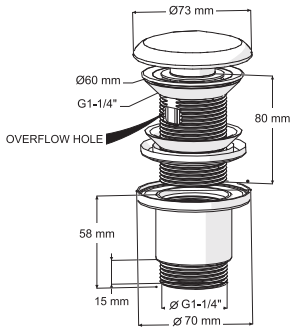

8

38x38x34 cm

4,38 kg





سيفون QUAD بدون فتحة 300 مم
ELIXIR كليك-كلاك

22 0648

سيفون QUAD بفتحة 300 مم
ELIXIR كليك-كلاك

22 0649

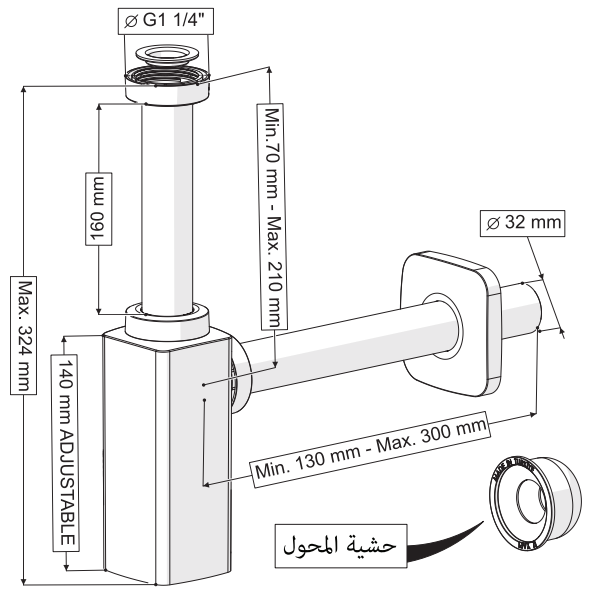

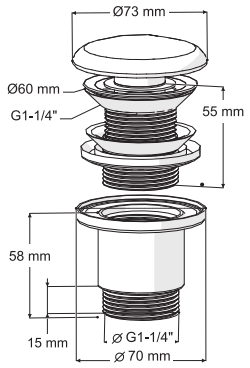

8

38x38x34 cm

4,38 kg

سيفون QUAD Bottle Trap أبيض لامع مع كليك-كلاك



سيفون QUAD بدون فتحة 250 مم
ELIXIR كليك-كلاك

22 0594

سيفون QUAD بفتحة 250 مم
ELIXIR كليك-كلاك

22 0595

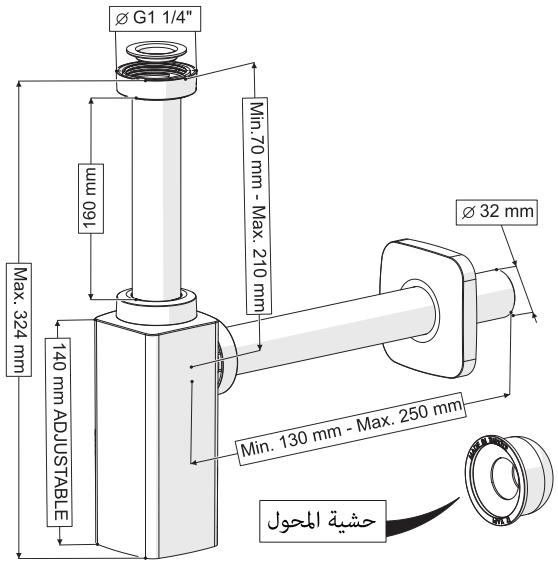

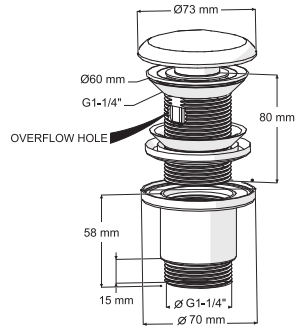

8

38x38x34 cm

4,38 kg





سيفون QUAD بدون فتحة 300 مم
ELIXIR كليك-كلاك

22 0618

سيفون QUAD بفتحة 300 مم
ELIXIR كليك-كلاك

22 0619

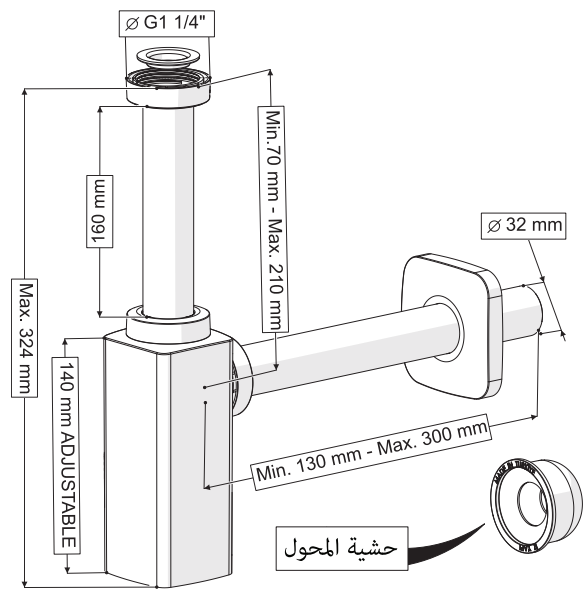

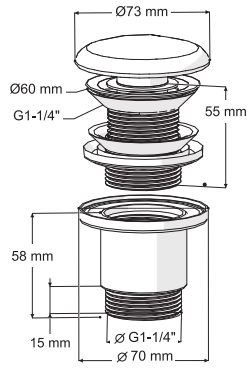

8

38x38x34 cm

4,38 kg

سيفون QUAD Bottle Trap أبيض ناشف مع كليك-كلاك



سيفون QUAD بدون فتحة 250 مم
كليك-كلاك ELIXIR

22 0646

سيفون QUAD بفتحة 250 مم
كليك-كلاك ELIXIR

22 0647

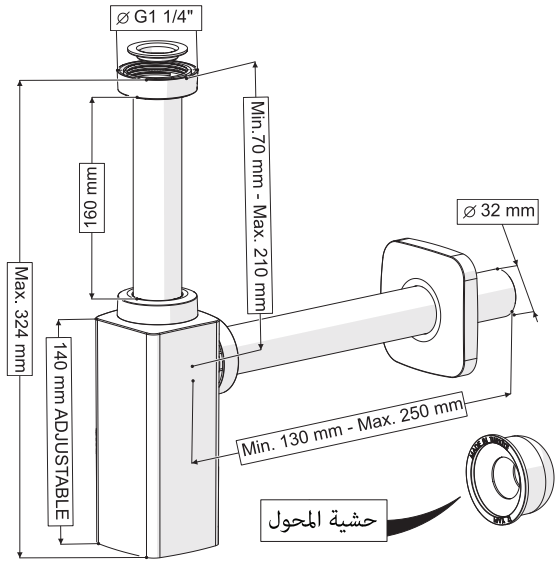

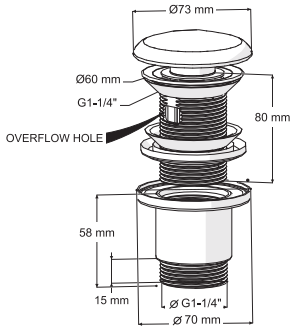

8

38x38x34 cm

4,38 kg





سيفون QUAD بدون فتحة 300 مم
كليك-كلاك ELIXIR

22 0622

سيفون QUAD بفتحة 300 مم
كليك-كلاك ELIXIR

22 0623

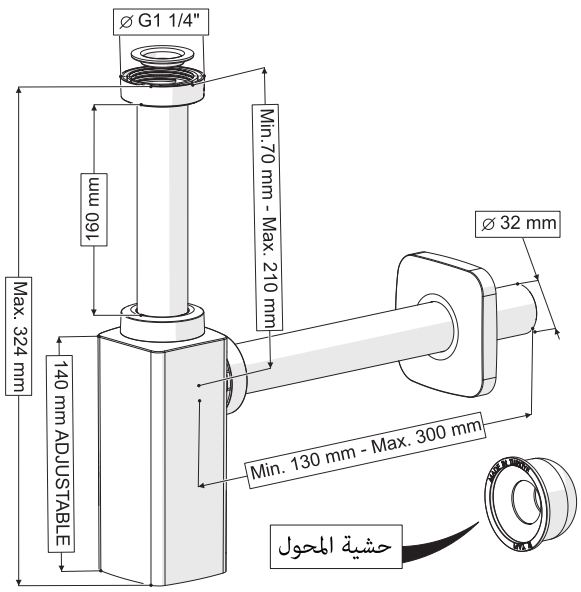

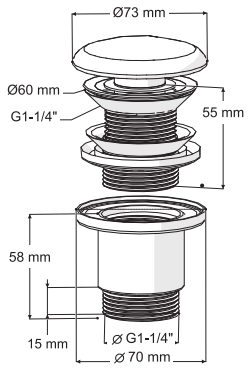

8

38x38x34 cm

4,38 kg

كليك-كلاك، سيفون وحلقات الفائض



سيفون ARC Bottle Trap قابل للضبط - ABS

سيفون ARC مصنوع من مادة ABS, يوفر إمكانية ضبط الارتفاع حتى 30 مم، مما يجعله قابلاً للتكيّف مع تركيبات مختلفة. يضمن تصميمه المضاد للروائح استخداماً صحياً، بينما يتيح التركيب دون أدوات إعداداً سريعاً وسهلاً.

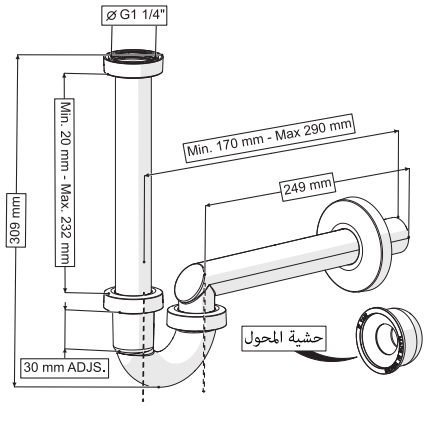



كروم لامع
Max. 250 mm
24 0024

10

38x38x34 cm

3,8 kg



أبيض لامع
24 0023



ذهبي لامع
24 0025



سيفون ARC Bottle Trap بطلاء كروم لامع مع كليك-كلاك



بفتحة
QUALIS كليك-كلاك
24 0452

بدون فتحة
QUALIS كليك-كلاك
24 0451



بفتحة
FELIX كليك-كلاك
24 0638

بدون فتحة
FELIX كليك-كلاك
24 0639



بفتحة
ELIXIR كليك-كلاك
24 0615

بدون فتحة
ELIXIR كليك-كلاك
24 0614

8

38x38x34 cm

4,38 kg

سيفون ARC Bottle Trap بطلاء ذهبي لامع مع كليك-كلاك



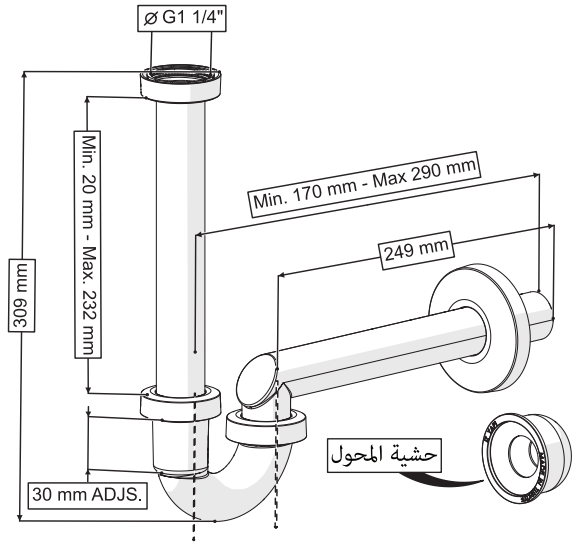

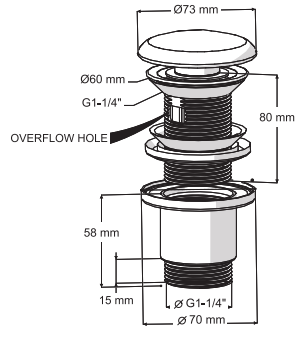

8

38x38x34 cm

4,38 kg

بدون فتحة
كليك-كلاك ELIXIR
22 0610

بفتحة
كليك-كلاك ELIXIR
22 0611



سيفون ARC Bottle Trap أبيض لامع مع كليك-كلاك



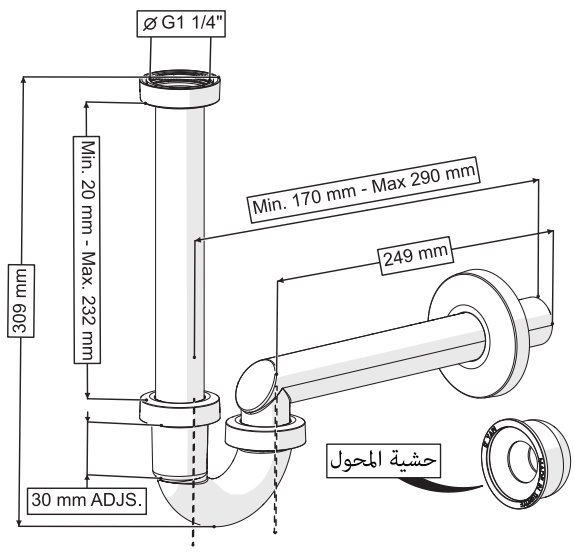

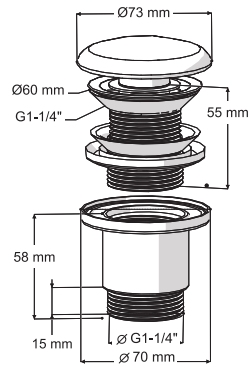

8

38x38x34 cm

4,38 kg

بدون فتحة
كليك-كلاك ELIXIR
22 0612

بفتحة
كليك-كلاك ELIXIR
22 0613

سيفون CAMO Bottle Trap قابل للضبط - ABS

سيفون CAMO مصنوع من مادة ABS, يوفر إمكانية ضبط الارتفاع حتى 30مم، ما يجعله قابلاً للتكيف مع تركيبات متعددة. يضمن تصميمه المضاد للروائح استخداماً صحياً، في حين يتيح التركيب دون أدوات عملية .
إعداد سهلة وسريعة. تسمح بنية الصامولة القابلة للإزالة بتنظيف سريع ومريح، مما يجمع بين الأناقة والوظائف

وفّر مزيداً من المساحة

مع تصميمنا الذكي والمبتكر

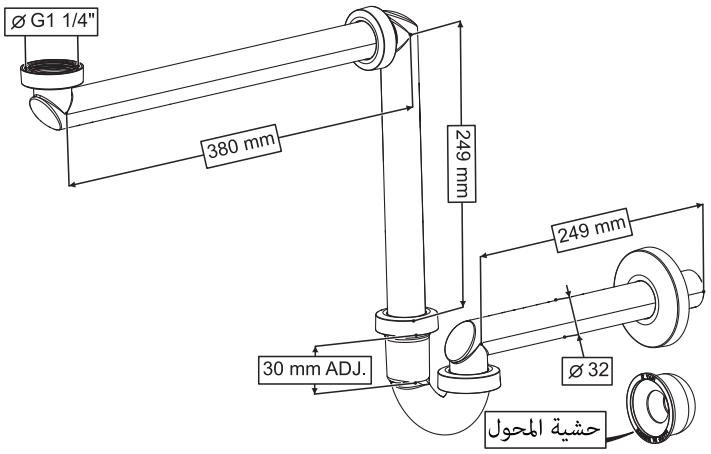

كروم لامع
Max. 620 mm



24 0043

15

38x38x34 cm

7,5 kg

أبيض لامع
Max. 620 mm



24 0031

15

38x38x34 cm

7,5 kg



سيفون LUNA Bottle Trap قابل للضبط - ABS

سيفون LUNA مصنوع من مادة ABS, يوفر إمكانية ضبط الارتفاع حتى 140مم، ما يجعله قابلاً للتكيّف مع تركيبات متعددة. يضمن تصميمه المضاد للروائح استخداماً صحياً، بينما يسمح التركيب دون أدوات بإعداد سريع وسهل. يتيح لك تصميم الصامولة القابلة للإزالة تنظيفاً سهلاً ومريحاً، ما يجمع بين الجماليات والوظائف

وفّر مزيداً من المساحة

مع تصميمنا الذكي والمبتكر

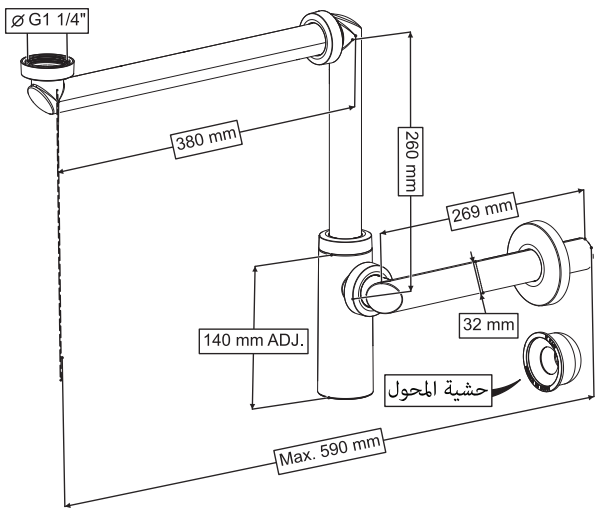



كروم لامع
Max. 620 mm

24 0064

10

38x38x34 cm

4,5 kg



أبيض لامع
Max. 620 mm

24 0033

10

38x38x34 cm

4,5 kg

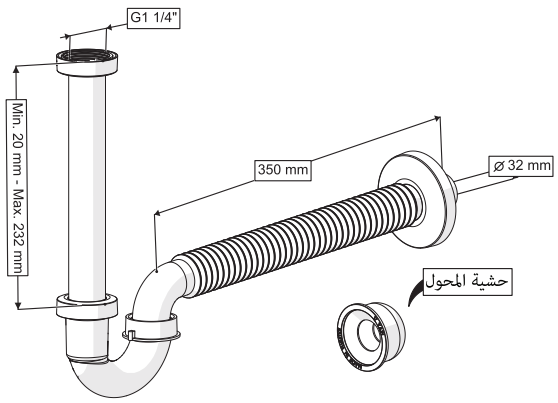



أبيض لامع
Max. 250 mm

24 0078

18

38x38x34 cm

4,5 kg

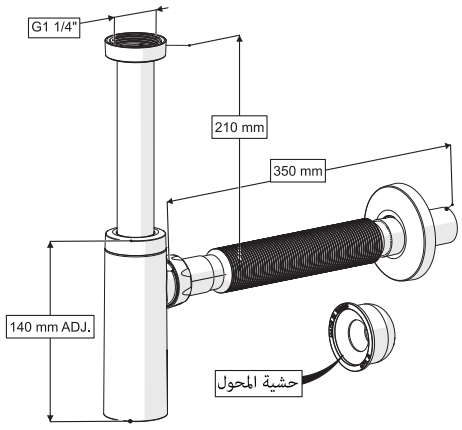



أبيض لامع
Max. 250 mm

24 0099

18

38x38x34 cm

4,5 kg

حلقات الفائض

حلقات الفائض لدينا متوفرة في مجموعة متنوعة من التصاميم والألوان لتكمل مظهر حوضك بأفضل شكل. صُممت بخطوط عصرية، مما يضفي على حوضك أناقة وقدرة تحمّل أعلى

حلقة نوع A
كروم لامع

13 0068

2500

39x38x21 cm

5 kg

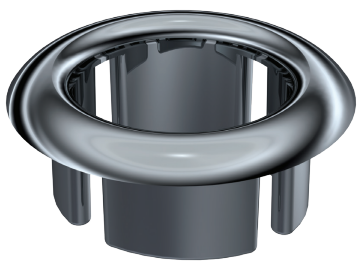

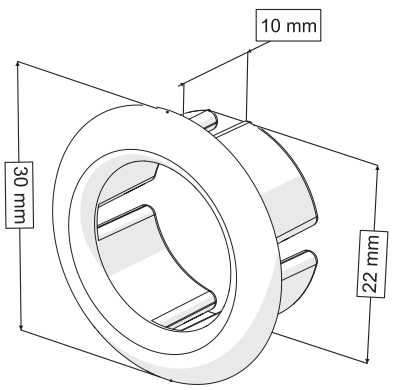



أبيض لامع

13 0067



ذهبي لامع

13 0066



أسود ناشف

13 0069



حلقة نوع B
كروم لامع

13 0070

2500

39x38x21 cm

5,8 kg



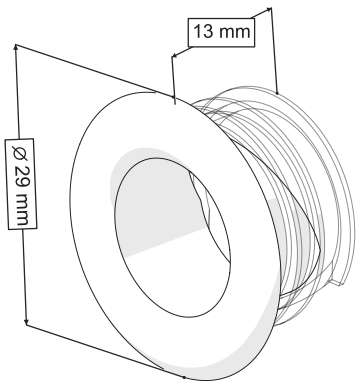

حلقات الفائض

حلقات الفائض لدينا متوفرة في مجموعة متنوعة من التصاميم والألوان لتكمل مظهر حوضك بأفضل شكل. صُممت بخطوط عصرية، مما يضفي على حوضك أناقة وقدرة تحمّل أعلى

حلقة نوع C
كروم لامع

13 0073

400

39x38x21 cm

2,36 kg



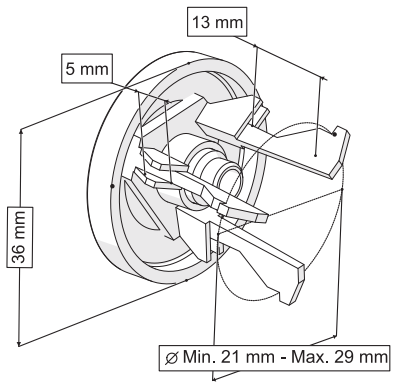



أبيض لامع

13 0072



ذهبي لامع

13 0071



أسود ناشف

13 0074



حلقات الفائض

حلقات الفائض لدينا متوفرة في مجموعة متنوعة من التصاميم والألوان لتكمل مظهر حوضك بأفضل شكل. صُممت بخطوط عصرية، مما يضفي على حوضك أناقة وقدرة تحمّل أعلى

حلقة نوع D
كروم لامع

13 0077

2500

39x38x21 cm

5,5 kg

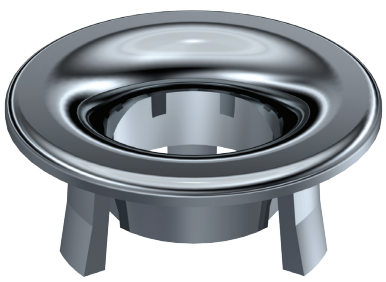

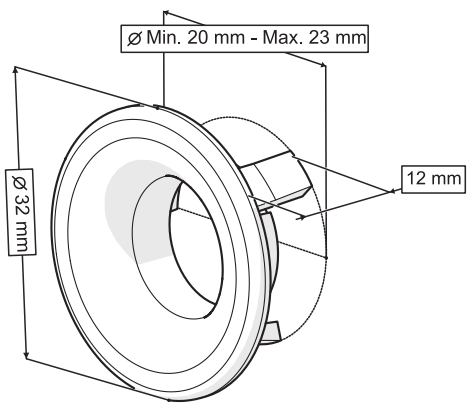



أبيض لامع

13 0076



ذهبي لامع

13 0075



أسود ناشف

13 0078

حلقة نوع E
كروم لامع

13 0081

2000

39x38x21 cm

4,64 kg

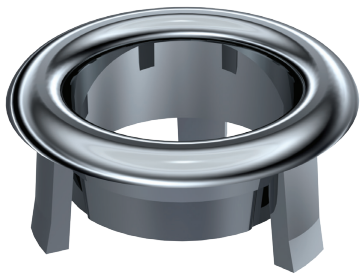

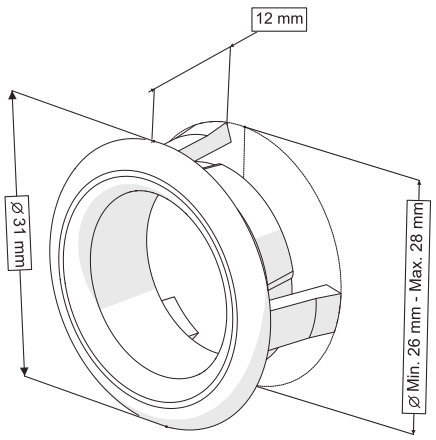



أبيض لامع

13 0080



ذهبي لامع

13 0079



أسود ناشف

13 0082

كليك-كلاك، سيفون وحلقات الفائض





أنظمة تركيب قوية



TSE K 648

جميع المنتجات في هذه المجموعة خضعت لاختبارات دقيقة وتم اعتمادها وفقًا لمعيار TSE K 648. وهي تلبي جميع معايير السلامة والأداء المطلوبة، مما يضمن المتانة والاستخدام الموثوق.

صمام الإيقاف المخفي

40 - 53

صمام الإيقاف المخفي TWIST

بفضل هيكلها من مادة PPRC, تجمع هذه القطعة بين المتانة والأداء الممتاز. توفر حلاً جماليًا للتركيبات الجدارية، بينما يضيف مقبض TWIST المصنوع من الزاماك لمسة عصرية، ويمزج بين الوظيفة والأناقة. مقاومة للتآكل وتعد بالاستخدام طويل الأمد.

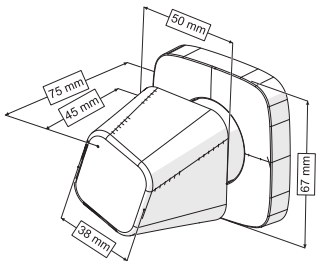

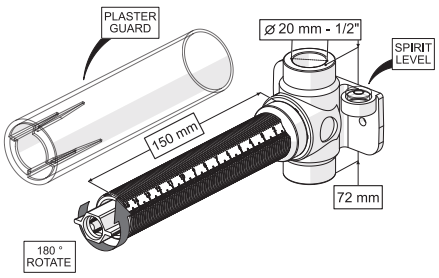

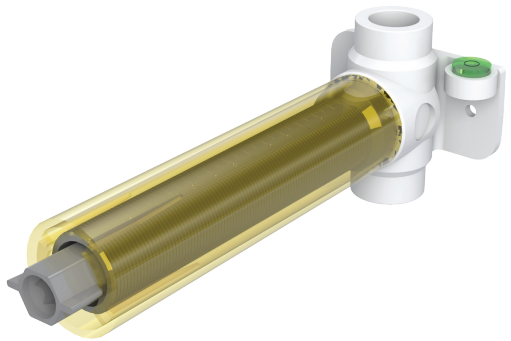

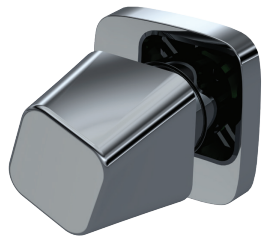

مقبض من الزاماك، كروم لامع، جسم PPRC بحجم 1/2”

10 0516



مقبض من الزاماك، ذهبي لامع، جسم PPRC بحجم 1/2”

10 0517

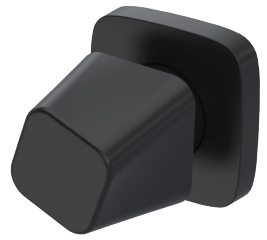

مقبض من الزاماك، أسود ناشف، جسم PPRC بحجم 1/2”

10 0703

20 | 45x37x32 cm | 13 kg

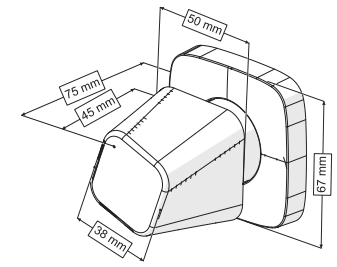

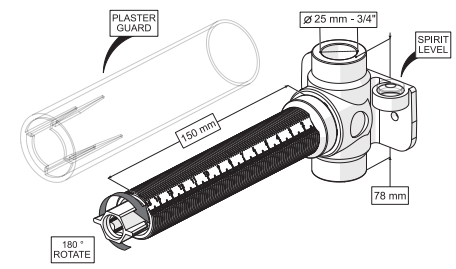

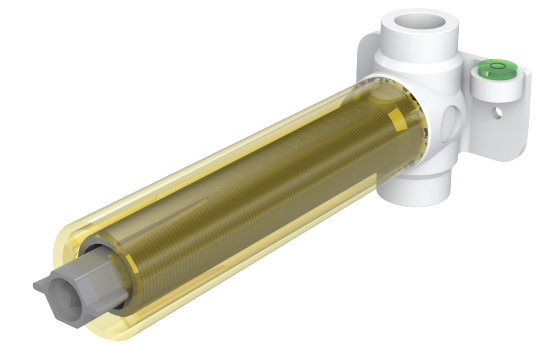

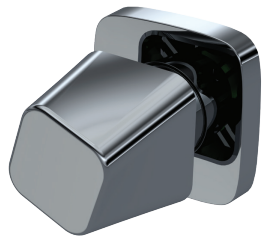

مقبض من الزاماك، كروم لامع، نحاسي PPRC بحجم 3/4”

10 0544



مقبض من الزاماك، ذهبي لامع، جسم PPRC بحجم 3/4”

10 0543

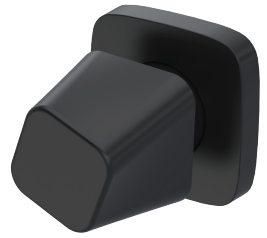

مقبض من الزاماك، أسود ناشف، جسم PPRC بحجم 3/4”

10 0704

20 | 45x37x32 cm | 13 kg

صمام الإيقاف المخفي TWIST

بفضل هيكلها من النحاس، تجمع هذه القطعة بين المتانة والأداء الممتاز. توفر حلاً جماليًا للتركيبات الجدارية، بينما يضيف مقبض TWIST المصنوع من الزاماك لمسة عصرية، ويمزج بين الوظيفة والأناقة . مقاومة للتآكل وتعد بالاستخدام طويل الأمد.

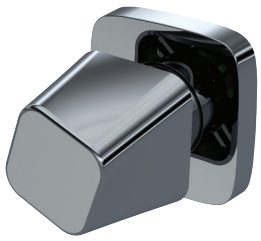

مقبض من الزاماك، كروم لامع، جسم نحاسي بحجم 1/2"

10 0526



مقبض من الزاماك، ذهبي لامع، جسم نحاسي بحجم 1/2"

10 0527

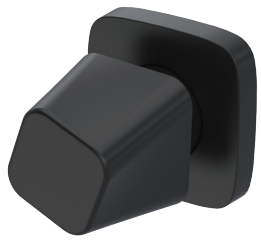

مقبض من الزاماك، أسود ناشف، جسم نحاسي بحجم 1/2"

10 0705

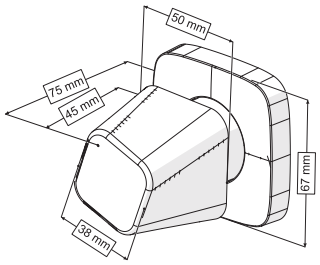

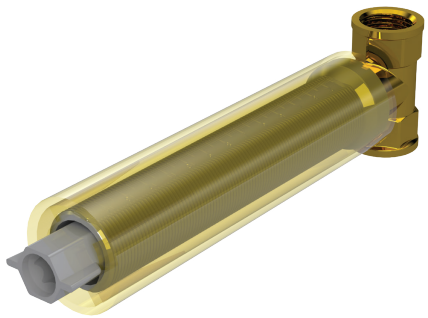

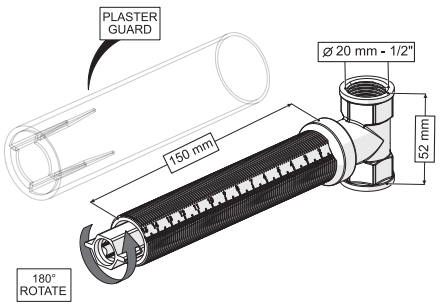

20 | 45x37x32 cm | 12 kg



صمام الإيقاف المخفي OCTAGON

بفضل هيكلها من مادة PPRC، تجمع هذه القطعة بين المتانة والأداء الممتاز. توفر حلاً جماليًا للتركيبات الجدارية. يجمع صمام الإيقاف المخفي OCTAGON بين الجماليات والهندسة من خلال تصميمه المثمن. تضمن خطوطه الهندسية الأنيقة وبنيته المتينة مزيجًا من الأسلوب والوظيفة للحمامات الحديثة والمساحات الصناعية.

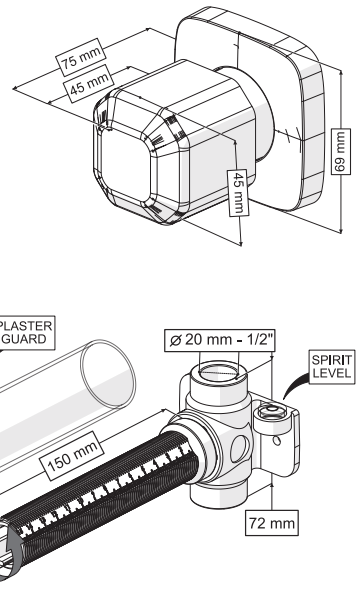

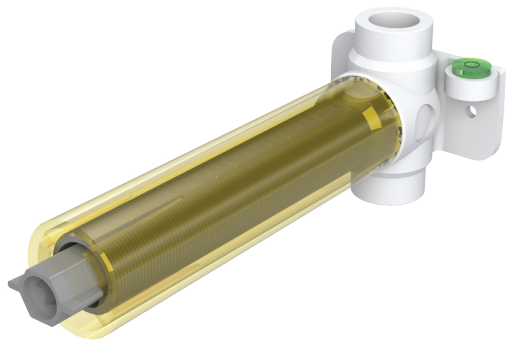

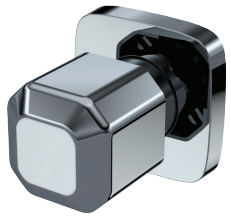

مقبض من الزاماك، كروم لامع، جسم PPRC بحجم 1/2”

10 0518



مقبض من الزاماك، ذهبي لامع، جسم PPRC بحجم 1/2”

10 0519

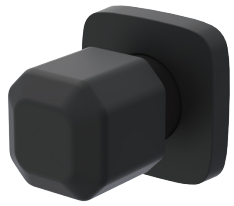

مقبض من الزاماك، أسود ناشف، جسم PPRC بحجم 1/2”

10 0609

20 | 45x37x32 cm | 13 kg

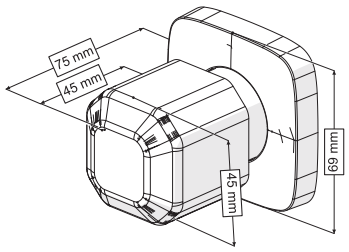

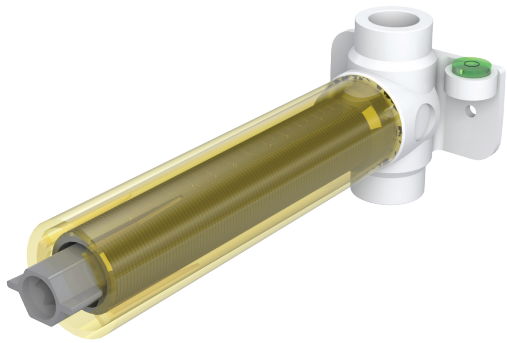

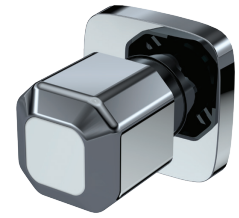

مقبض من الزاماك، كروم لامع، نحاسي PPRC بحجم 3/4”

10 0542



مقبض من الزاماك، ذهبي لامع، جسم PPRC بحجم 3/4”

10 0541

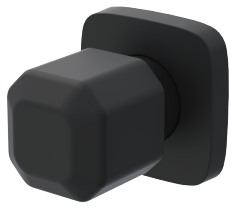

مقبض من الزاماك، أسود ناشف، جسم PPRC بحجم 3/4”

10 0700

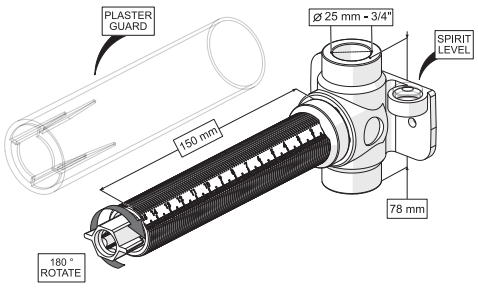

20 | 45x37x32 cm | 13 kg

صمام الإيقاف المخفي OCTAGON

بفضل هيكلها النحاسي، تضمن هذه القطعة بنية قوية وأداءً عاليًا. توفر حلاً جماليًا للتركيبات الجدارية. يجمع صمام الإيقاف المخفي OCTAGON بين الجماليات والهندسة من خلال تصميمه المثمن .
تضمن خطوطه الهندسية الأنيقة وبنيته المتينة مزيجًا من الأسلوب والوظيفة للحمامات الحديثة والمساحات الصناعية.

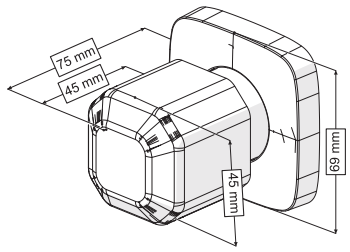

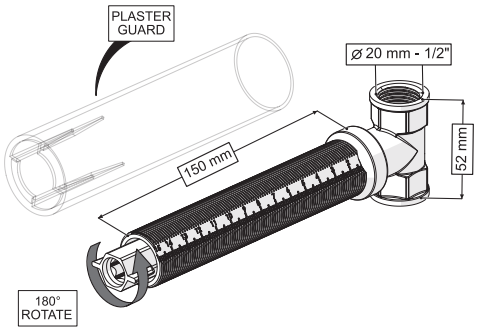

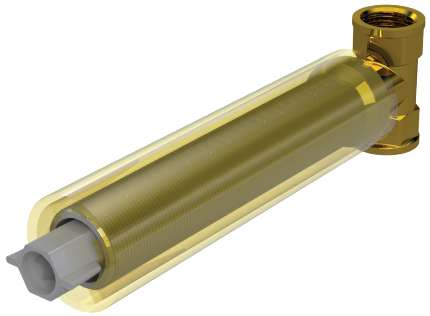

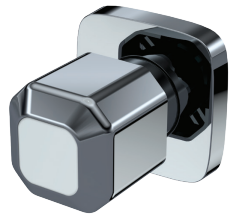

مقبض من الزاماك، كروم لامع، جسم نحاسي بحجم 1/2"

10 0524



مقبض من الزاماك، ذهبي لامع، جسم نحاسي بحجم 1/2"

10 0525

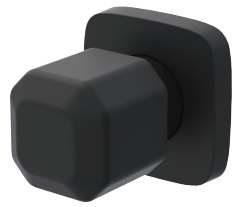

مقبض من الزاماك، أسود ناشف، جسم نحاسي بحجم 1/2"

10 0701

20 | 45x37x32 cm | 12 kg



صمام الإيقاف المخفي ROUNDEL

بفضل هيكلها من مادة PPRC ,تجمع هذه القطعة بين المتانة والأداء الممتاز. توفر حلاً جماليًا للتركيبات الجدارية. يتميز صمام الإيقاف المخفي ROUNDEL
بتصميمه الدائري، والذي يرمز إلى البساطة والانسجام. توفر بنيته الأنيقة والمتينة توازنًا مثاليًا بين الأناقة والعملية، مما يجعله مثاليًا للحمامات الحديثة والإعدادات الصناعية.

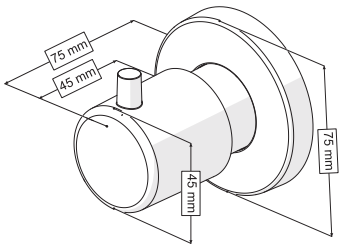

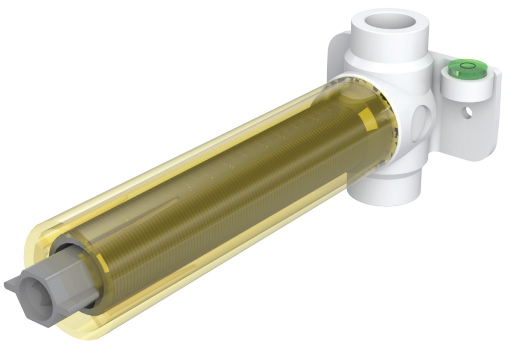

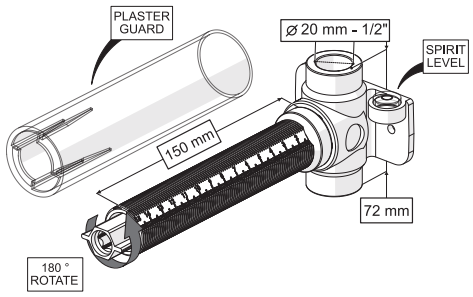

20 45x37x32 cm 13 kg

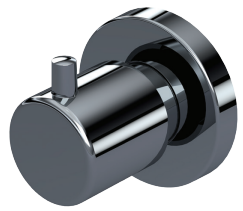

مقبض من الزاماك، كروم لامع، جسم PPRC بحجم 1/2”

10 0484

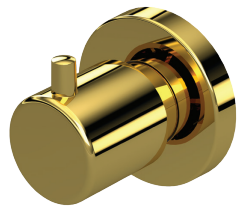

مقبض من الزاماك، ذهبي لامع، جسم PPRC بحجم 1/2”

10 0539



مقبض من الزاماك، أسود ناشف، جسم PPRC بحجم 1/2”

10 0586

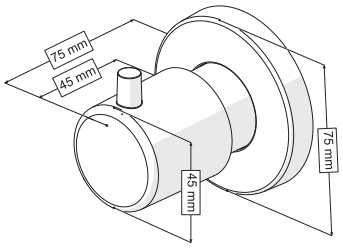

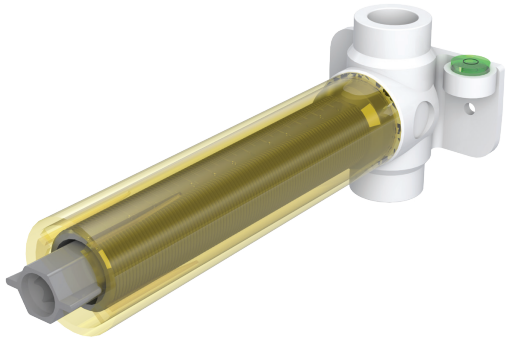

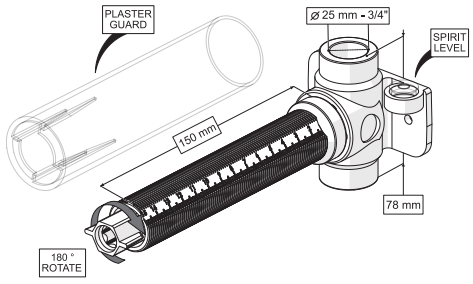

20 45x37x32 cm 13 kg

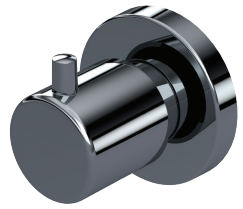

مقبض من الزاماك، كروم لامع، نحاسي PPRC بحجم 3/4”

10 0485

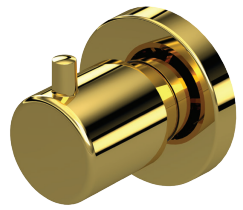

مقبض من الزاماك، ذهبي لامع، جسم PPRC بحجم 3/4”

10 0540



مقبض من الزاماك، أسود ناشف، جسم PPRC بحجم 3/4”

10 0588

صمام الإيقاف المخفي ROUNDEL

بفضل هيكلها النحاسي، تضمن هذه القطعة بنية قوية وأداءً عاليًا. توفر حلاً جماليًا للتركيبات الجدارية. يتميز صمام الإيقاف المخفي ROUNDEL بتصميمه الدائري، والذي يرمز إلى البساطة والانسجام.
توفر بنيته الأنيقة والمتينة توازنًا مثاليًا بين الأناقة والعملية، مما يجعله مثاليًا للحمامات الحديثة والإعدادات الصناعية.

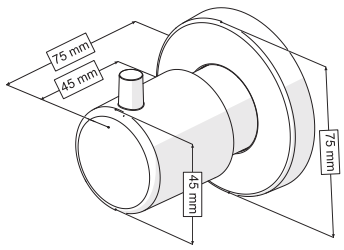

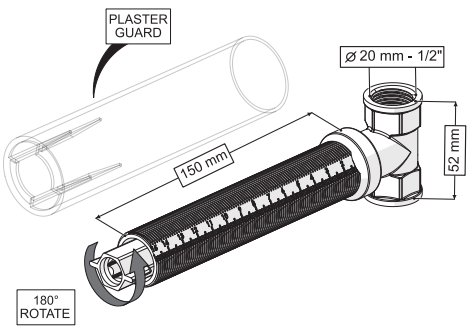

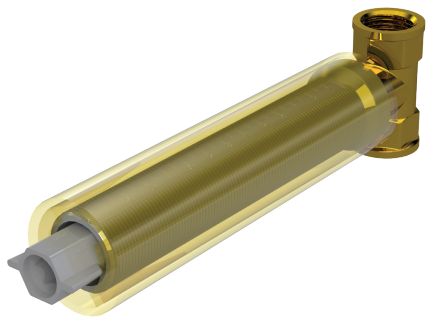

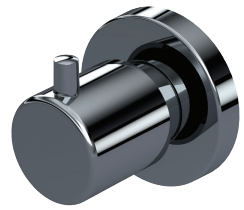

مقبض من الزاماك، كروم لامع، جسم نحاسي بحجم 1/2"

10 0433



مقبض من الزاماك، ذهبي لامع، جسم نحاسي بحجم 1/2"

10 0432



مقبض من الزاماك، أسود ناشف، جسم نحاسي بحجم 1/2"

10 0702

20 | 45x37x32 cm | 12 kg

تتميز مجموعة الإصلاح الخارجية لصمام ROUNDEL

تتميز مجموعة الإصلاح الخارجية لصمام ROUNDEL بإمكانية تركيبها حتى عمق 15 سم وبأبعاد قياسية، مما يجعلها بديلاً سهلاً لصمامات الإيقاف المخفية الأخرى.
وفعالًا لمشاريع التجديد والصيانة.



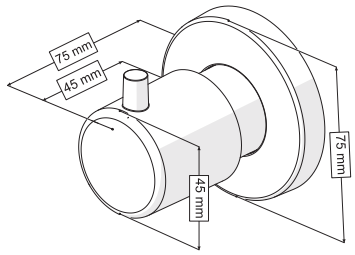

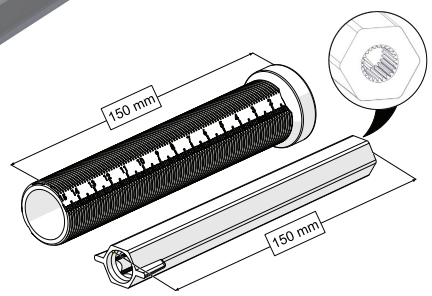

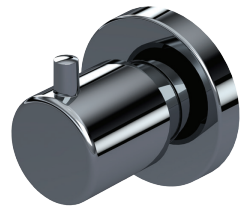

مقبض من الزاماك، كروم لامع

23 0075



مقبض من الزاماك، ذهبي لامع

23 0078



مقبض من الزاماك، أسود ناشف

23 0076

80 | 45x37x32 cm | 18 kg

صمام الإيقاف المخفي ELIXIR

بفضل هيكلها من مادة PPRC,توفر هذه القطعة القوة والأداء العالي. تقدم حلاً جماليًا للتركيبات الجدارية.

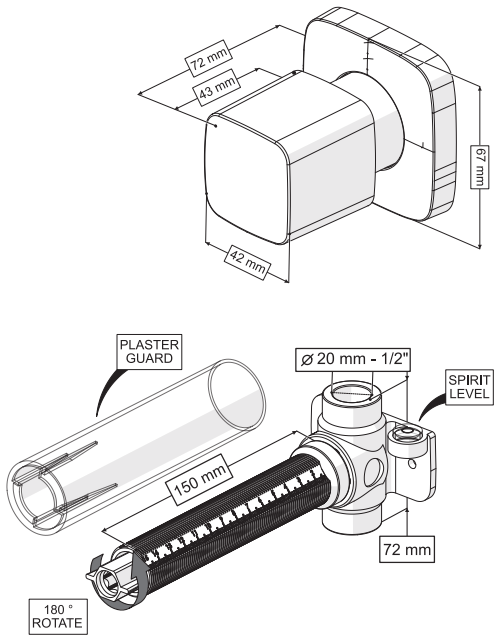

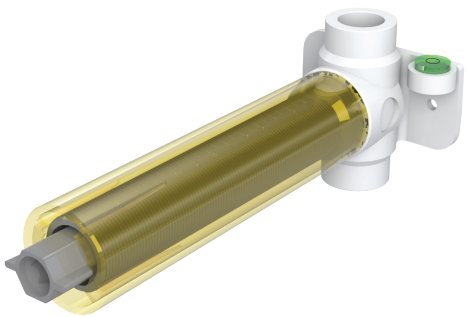

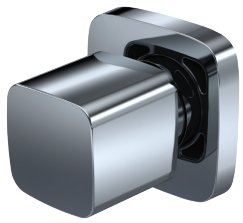

مقبض كروم لامع،
جسم PPRC بحجم 1/2”

10 0536

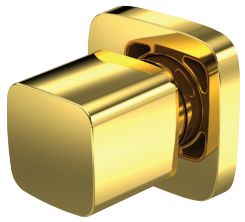

مقبض ذهبي لامع،
جسم PPRC بحجم 1/2”

10 0535

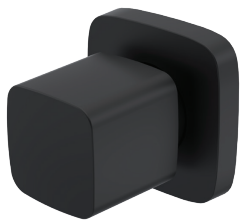

مقبض أسود ناشف،
جسم PPRC بحجم 1/2”

10 0537

20 45x37x32 cm 9 kg

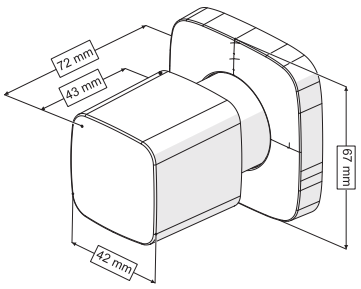

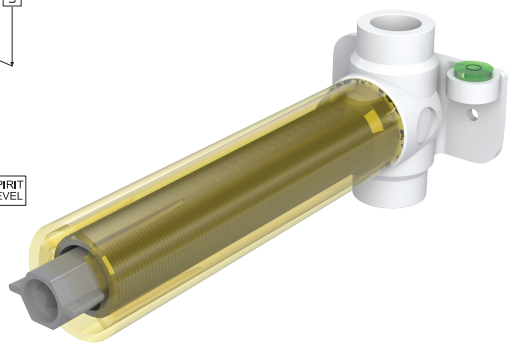

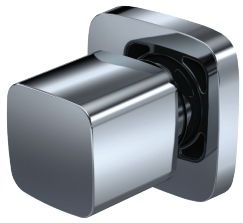

مقبض كروم لامع،
جسم PPRC بحجم 3/4”

10 0453

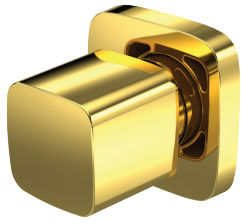

مقبض ذهبي لامع،
جسم PPRC بحجم 3/4”

10 0538

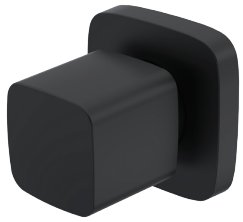

مقبض أسود ناشف،
جسم PPRC بحجم 3/4”

10 0484

20 45x37x32 cm 9 kg

صمام الإيقاف المخفي ELIXIR

بفضل هيكلها النحاسي، تضمن هذه القطعة بنية قوية وأداء عالي. تقدم حلاً جماليًا للتركيبات الجدارية.

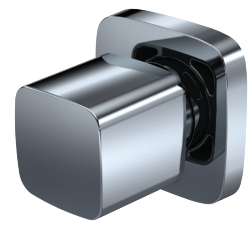

مقبض كروم لامع،
جسم نحاسي بحجم 1/2"

10 0079

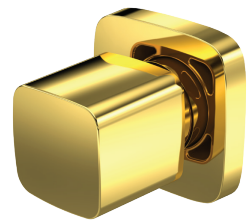

مقبض ذهبي لامع،
جسم نحاسي بحجم 1/2"

10 0077



مقبض أسود ناشف،
جسم نحاسي بحجم 1/2"

10 0080

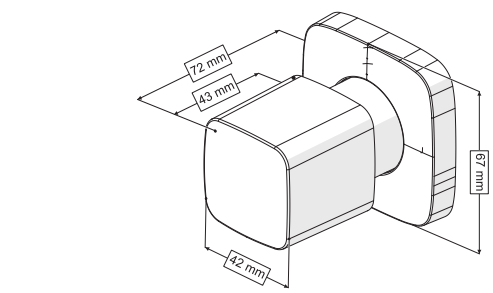

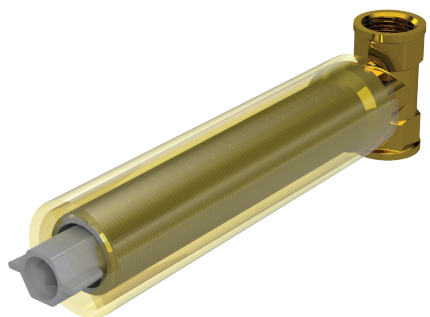

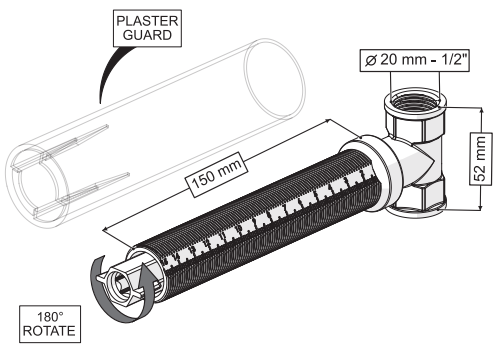

20 | 45x37x32 cm | 8 kg

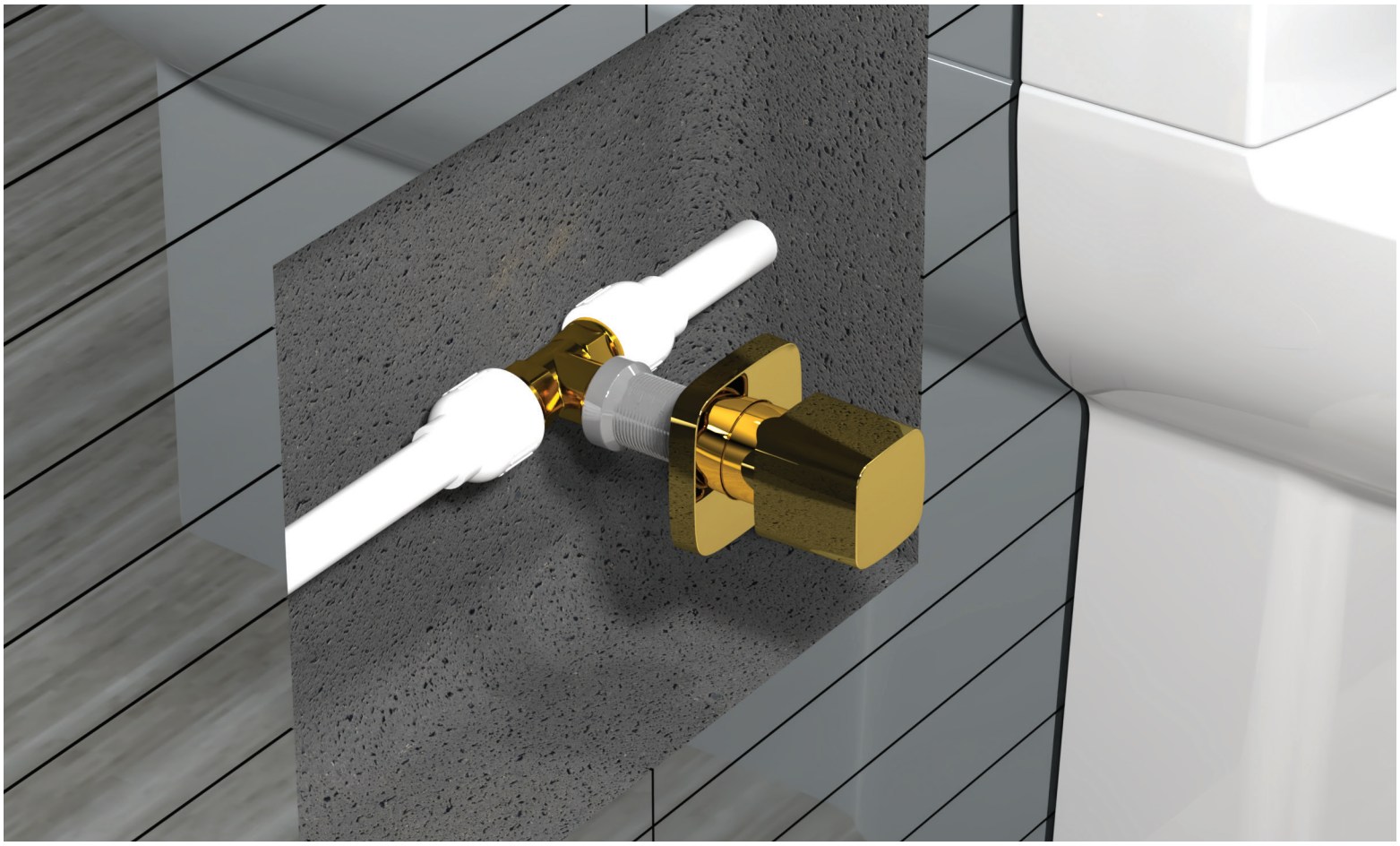

صمام الإيقاف المخفي QUALIS

بفضل هيكلها من مادة PPRC,توفر هذه القطعة القوة والأداء العالي. تقدم حلاً جماليًا للتركيبات الجدارية.

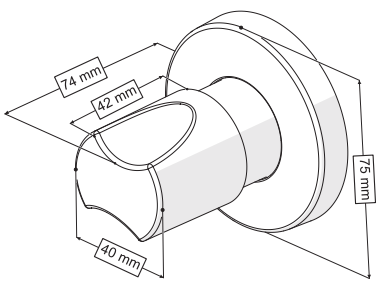

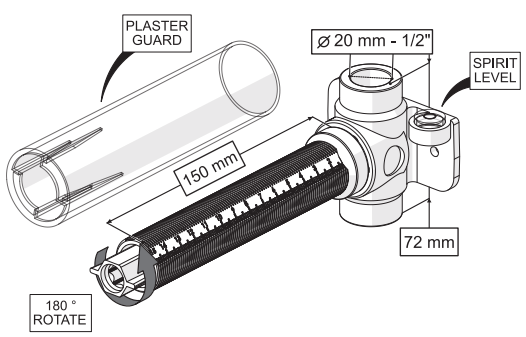

20 45x37x32 cm 9 kg

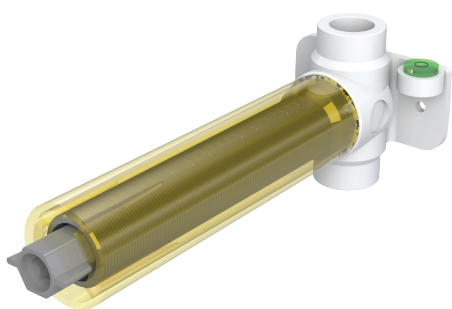

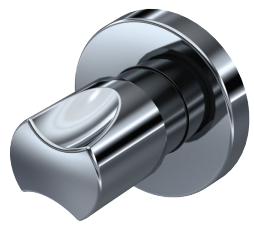

مقبض كروم لامع،
جسم PPRC بحجم 1/2”

10 0017



مقبض ذهبي لامع،
جسم PPRC بحجم 1/2”

10 0015

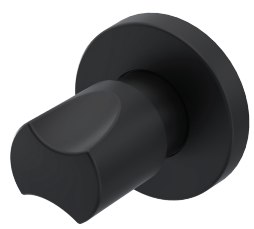

مقبض أسود ناشف،
جسم PPRC بحجم 1/2”

10 0018

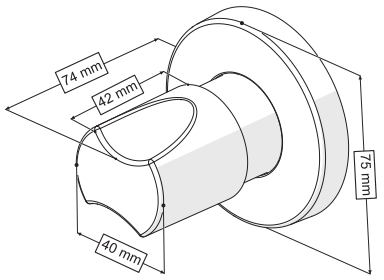

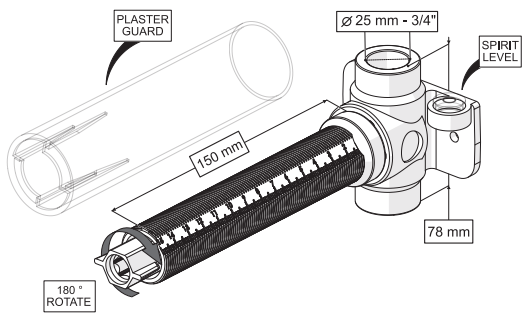

20 45x37x32 cm 9 kg

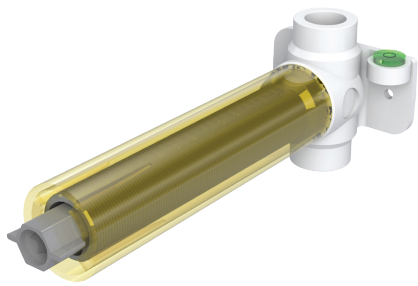

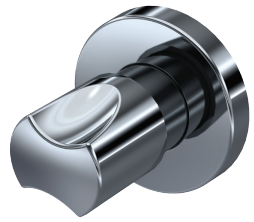

مقبض كروم لامع،
جسم PPRC بحجم 3/4”

10 0041



مقبض ذهبي لامع،
جسم PPRC بحجم 3/4”

10 0039



مقبض أسود ناشف،
جسم PPRC بحجم 3/4”

10 0042

صمام الإيقاف المخفي QUALIS

بفضل هيكلها النحاسي، تضمن هذه القطعة بنية قوية وأداء عالي. تقدم حلاً جماليًا للتركيبات الجدارية.

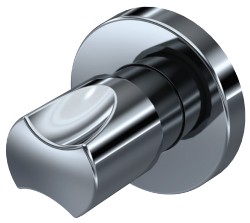

مقبض كروم لامع،
جسم نحاسي بحجم 1/2"

10 0033



مقبض ذهبي لامع،
جسم نحاسي بحجم 1/2"

10 0031



مقبض أسود ناشف،
جسم نحاسي بحجم 1/2"

10 0034

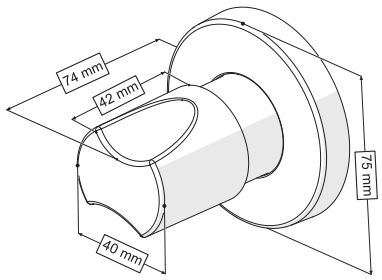

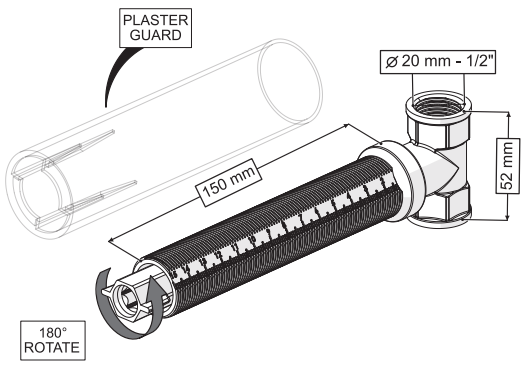

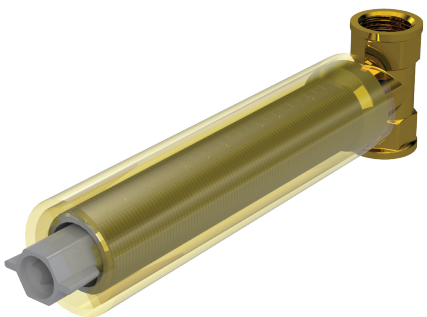

20 | 45x37x32 cm | 8 kg

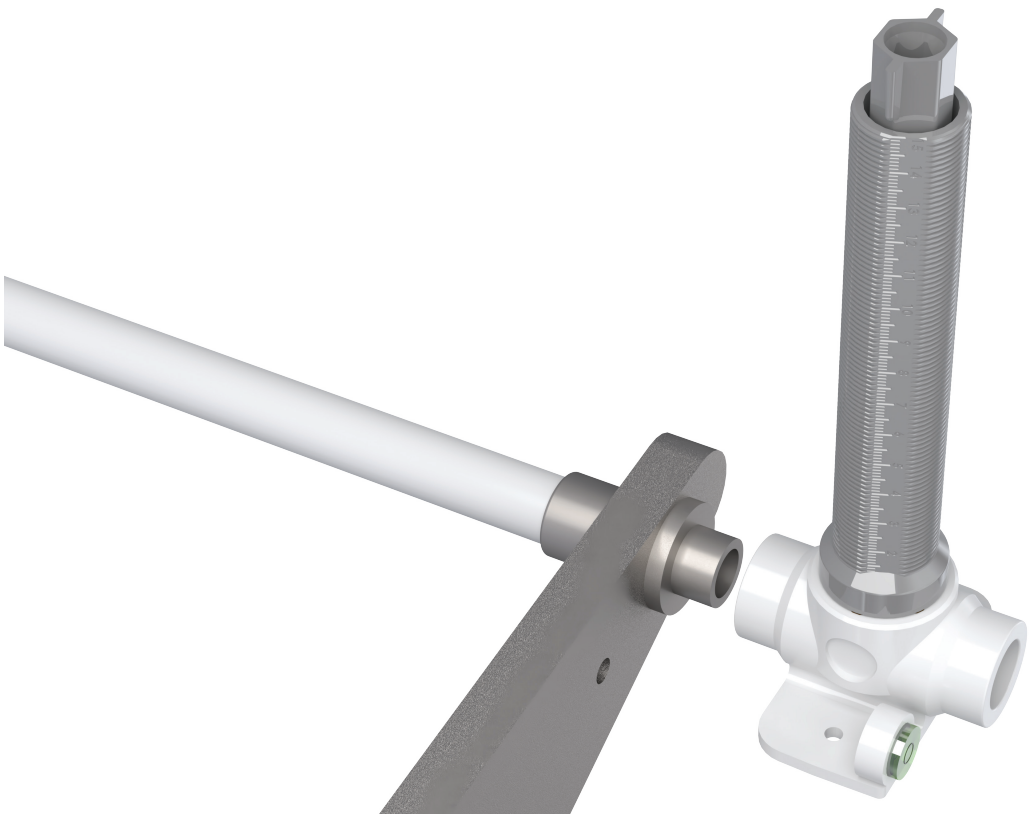



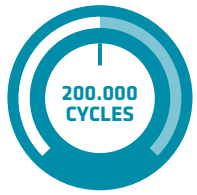





صمام الإيقاف المخفي FELIX

بفضل هيكلها من مادة PPRC,توفر هذه القطعة القوة والأداء العالي. تقدم حلاً جماليًا للتركيبات الجدارية.

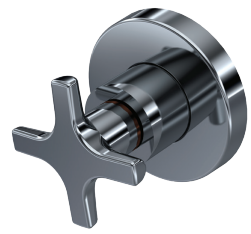

مقبض كروم لامع،
جسم PPRC بحجم 1/2”

10 0117

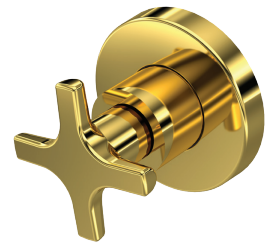

مقبض ذهبي لامع،
جسم PPRC بحجم 1/2”

10 0115

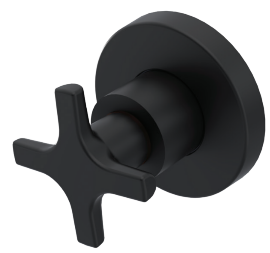

مقبض أسود ناشف،
جسم PPRC بحجم 1/2”

10 0118

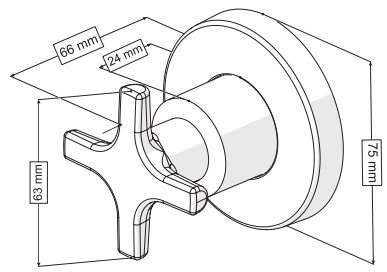

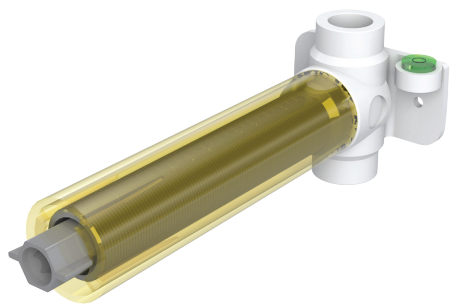

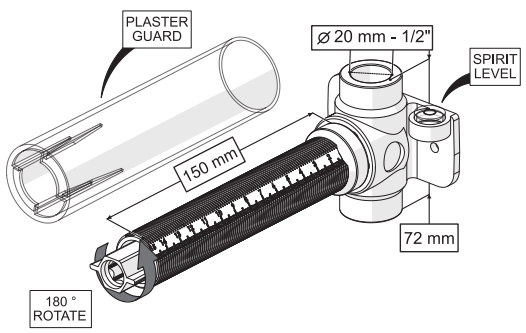

20 45x37x32 cm 9 kg

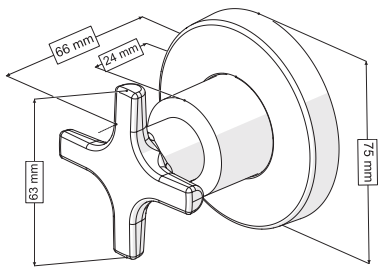

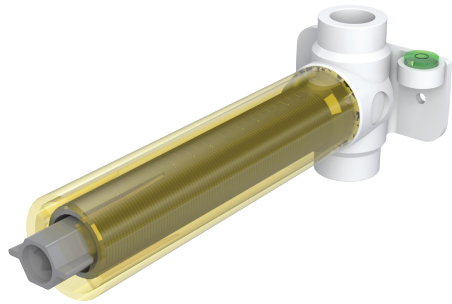

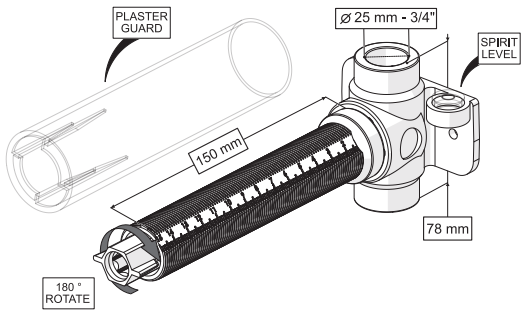

20 45x37x32 cm 9 kg

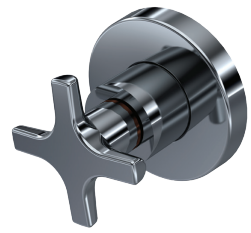

مقبض كروم لامع،
جسم PPRC بحجم 3/4”

10 0150

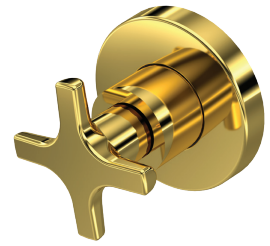

مقبض ذهبي لامع،
جسم PPRC بحجم 3/4”

10 0148

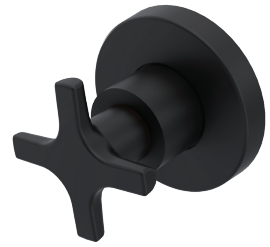

مقبض أسود ناشف،
جسم PPRC بحجم 3/4”

10 0151

صمام الإيقاف المخفي FELIX

بفضل هيكلها النحاسي، تضمن هذه القطعة بنية قوية وأداء عالي. تقدم حلاً جماليًا للتركيبات الجدارية.

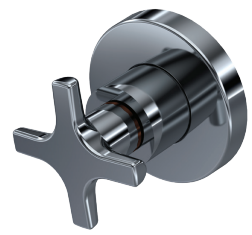

مقبض كروم لامع،
جسم نحاسي بحجم 1/2"

10 0136

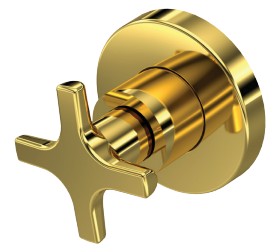

مقبض ذهبي لامع،
جسم نحاسي بحجم 1/2"

10 0134

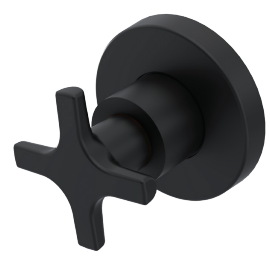

مقبض أسود ناشف،
جسم نحاسي بحجم 1/2"

10 0137

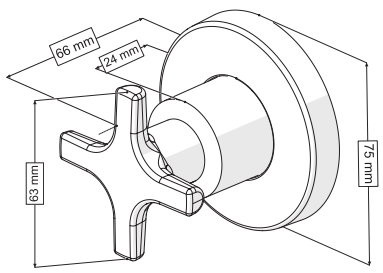

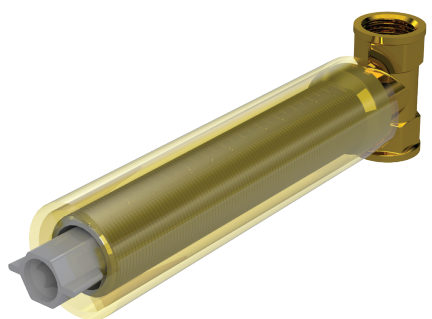

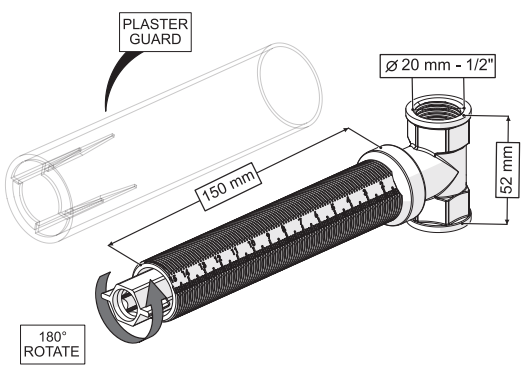

20 | 45x37x32 cm | 8 kg







COMFORT BIDET

خلاطات مدمجة للمرحاض

54 - 61

خلاط مدمج لمرحاض ملاصق للحائط - تثبيت داخلي

يمكن تشغيل نظام الخزان ونظام الشطاف من خلال مخرج ماء واحد فقط. تدفّق مستمر للخزان ووظيفة تشغيل/ إيقاف للشطاف. مثالي للتركيبات الحديثة للمرحاض الملاصق للحائط والتي تتطلب تحكمًا فعالًا في المياه.
يأتي مع 3 خراطيم مرنة بطول
40 سم وقياس 3/8 بوصة من الفولاذ المقاوم للصدأ.



كروم

10 0563

20

45x37x32 cm

7,71 kg

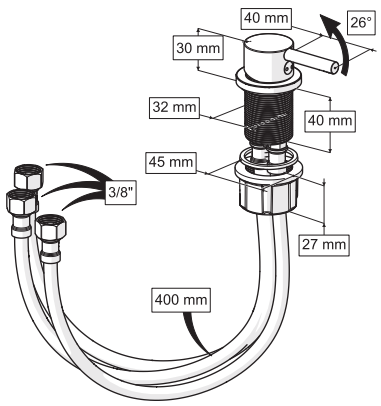

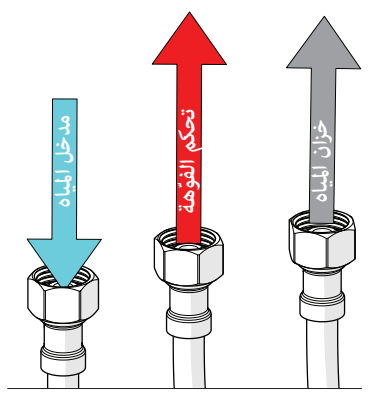



ذهبي

10 0565



أسود ناشف

10 0564

خلاط مدمج لمرحاض ملاصق للحائط - تثبيت خارجي



كروم

10 0566

20

45x37x32 cm

7,79 kg

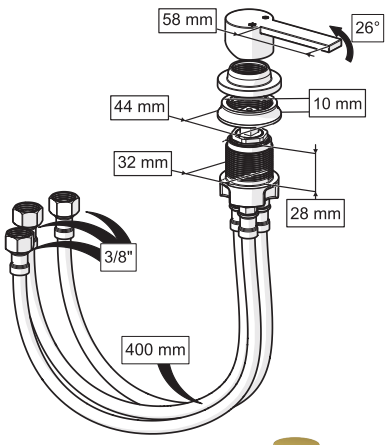

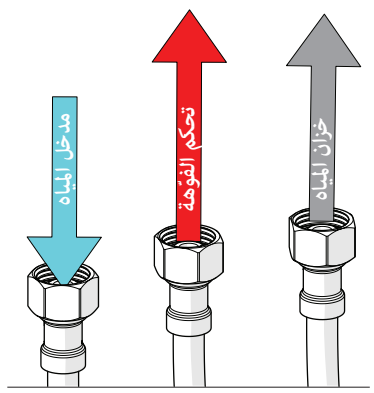



ذهبي

10 0567



أسود ناشف

10 0568

خلاطات مدمجة للمرحاض

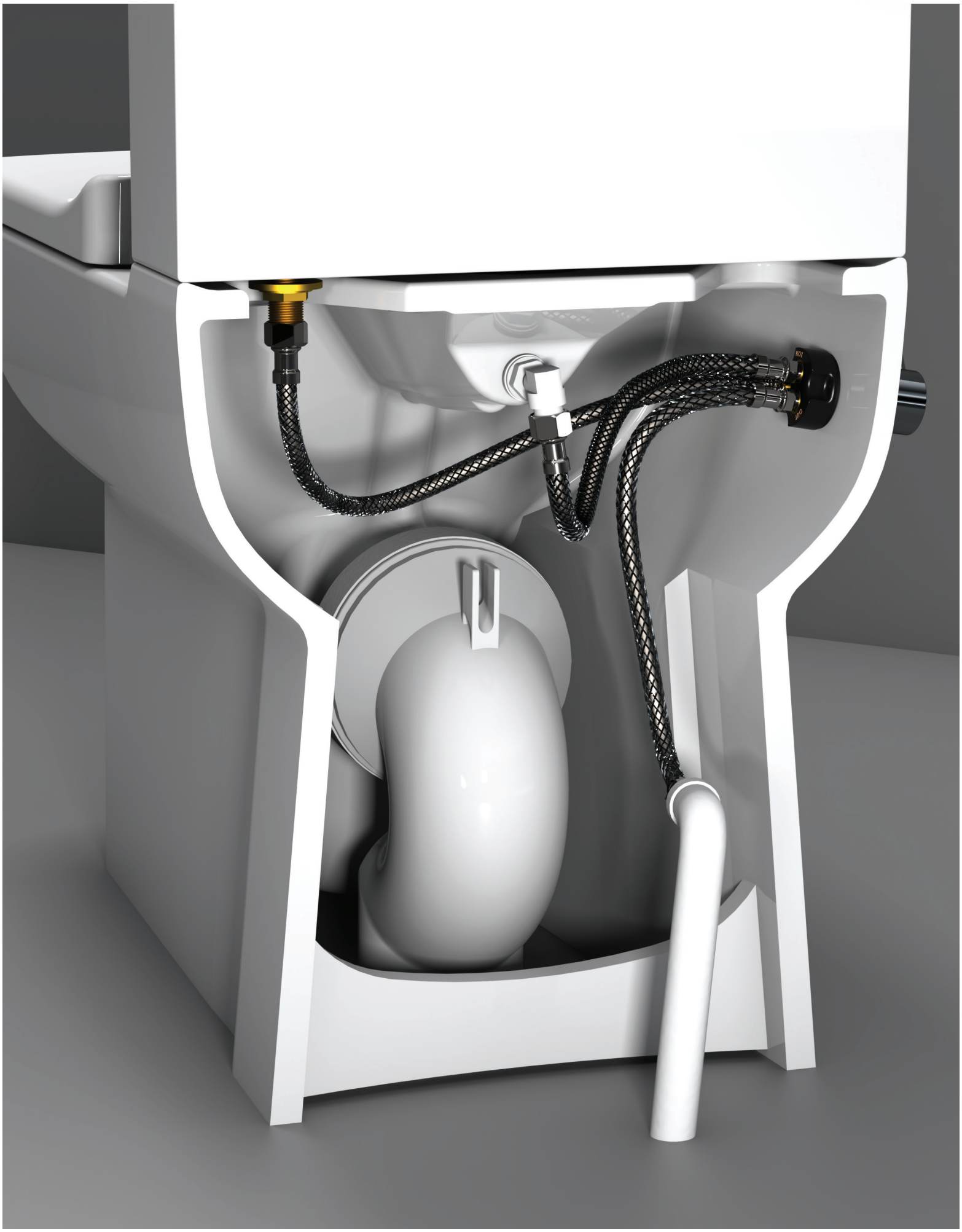

مجمِّع لخزان المرحاض ونظام الشطاف

يمكن تشغيل نظام الخزان والشطاف من خلال مخرج ماء واحد فقط. تدفّق مستمر للخزان ووظيفة تشغيل/ يقاف للشطاف. مناسب تمامًا للمراحيض المكوّنة من قطعتين. يأتي مع خراطيم مرنة إضافية (عدد 2) بطول 40 سم وقياس 3/8 بوصة من الفولاذ المقاوم للصدأ، إضافةً إلى فوهة من الستانلس

كروم

10 0578



أبيض

10 0577



16

42x35x28,5 cm

8 kg

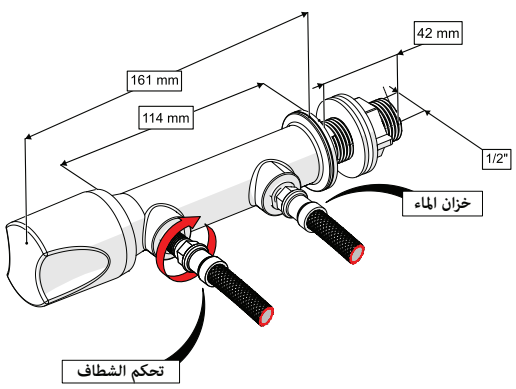

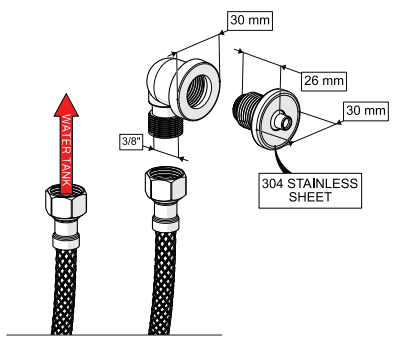



خلاط مدمج للماء البارد للمرحاض - تثبيت داخلي

خرطوشة ماء بارد. يشمل قطعتين إضافيتين من خراطيم مرنة بطول 40 سم وقياس 3/8 بوصة من الستانلس ستيل



كروم

10 0551

20

45x37x32 cm

6,12 kg

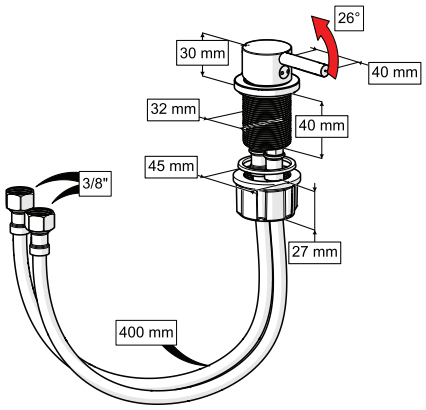

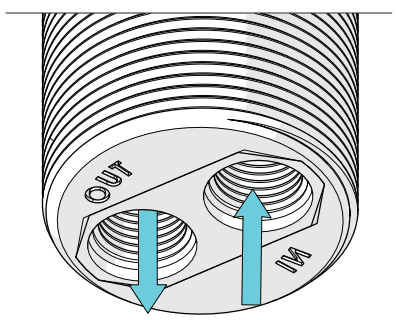



ذهبي

10 0552



أسود ناشف

10 0553

خلاط مدمج للماء الحار والبارد للمرحاض - تثبيت داخلي

خرطوشة خلط للماء الساخن والبارد. يأتي مع 3 خراطيم مرنة بطول 40 سم وقياس 3/8 بوصة من الستانلس ستيل



كروم

10 0554

20

45x37x32 cm

7,71 kg

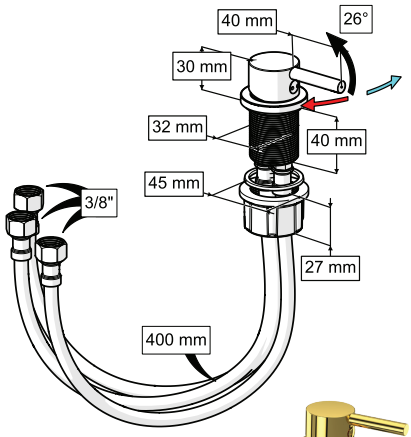

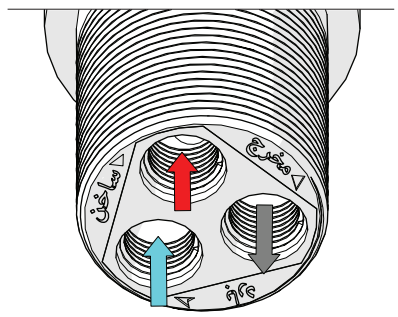



ذهبي

10 0555



أسود ناشف

10 0556


شاهد العرض التوضيحي للمزيد من التفاصيل
YouTube

خلاط مدمج للماء البارد للمرحاض - تثبيت خارجي

خرطوشة ماء بارد. يشمل قطعتين إضافيتين من خراطيم مرنة بطول 40 سم وقياس 3/8 بوصة من الستانلس ستيل



كروم

10 0557

20

45x37x32 cm

6 kg

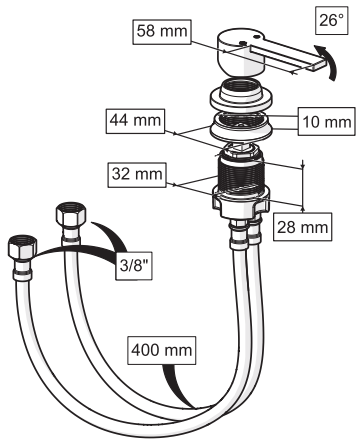

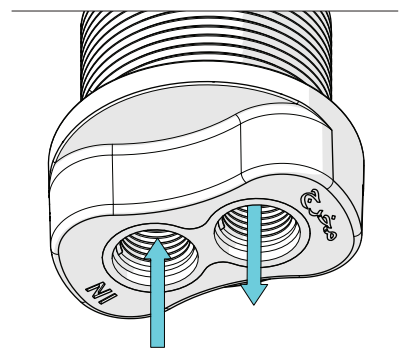



ذهبي

10 0558



أسود ناشف

10 0559

خلاط مدمج للماء الحار والبارد للمرحاض - تثبيت خارجي

خرطوشة خلط للماء الساخن والبارد. يشمل 3 خراطيم مرنة بطول 40 سم وقياس 3/8 بوصة من الستانلس ستيل



كروم

10 0560

20

45x37x32 cm

7,79 kg

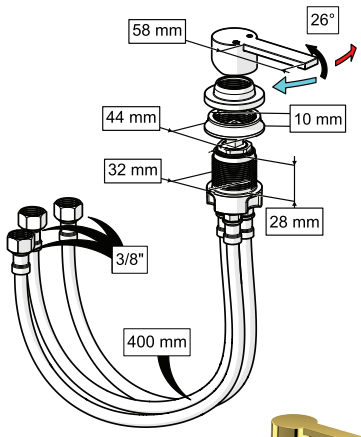

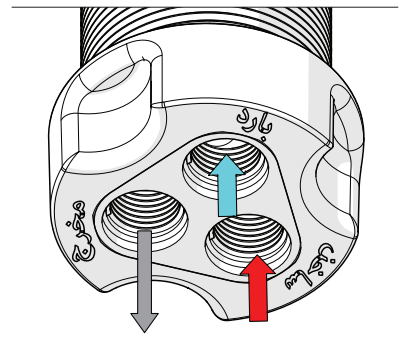



ذهبي

10 0561



أسود ناشف

10 0562



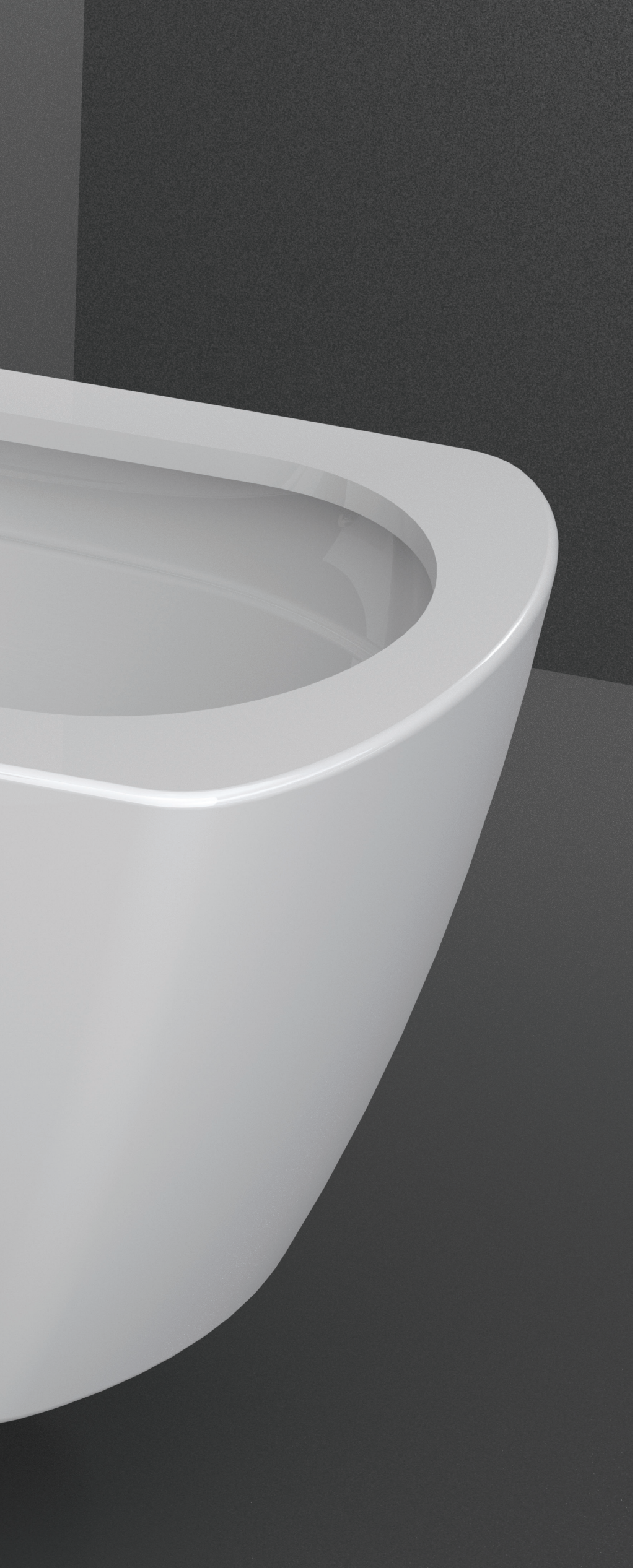

أنظمة تركيب قوية

(Hygienic Bidet Systems)
أنظمة شطاف مرنة

62 - 73

أنظمة شطاف صحي

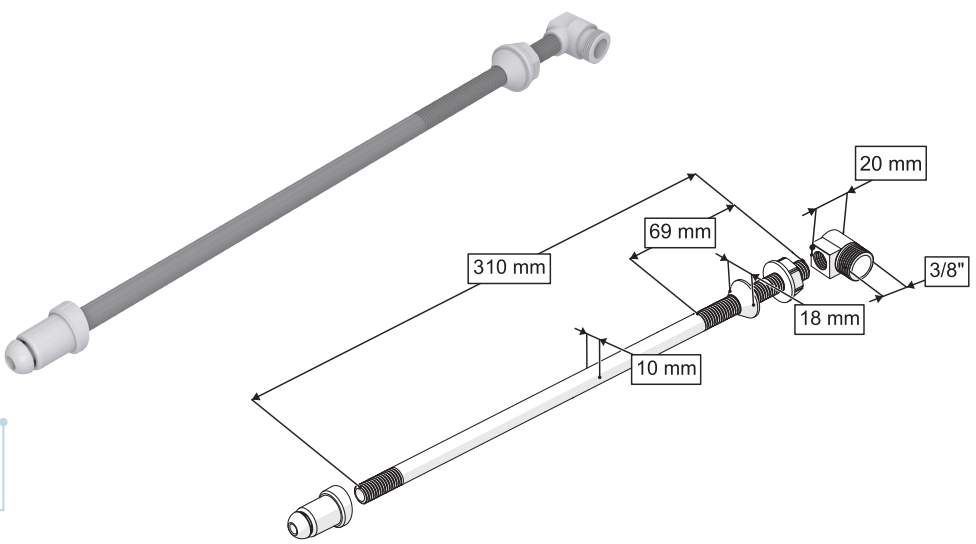

20 0770

250

39x38x21 cm

5,3 kg

1) طقم رؤوس رشاشات من الكروم

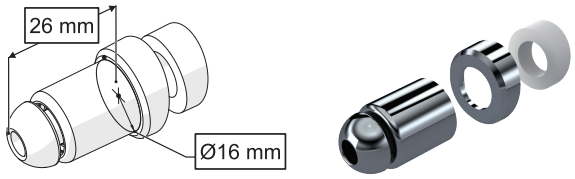

2) طقم رؤوس رشاشات من البلاستيك

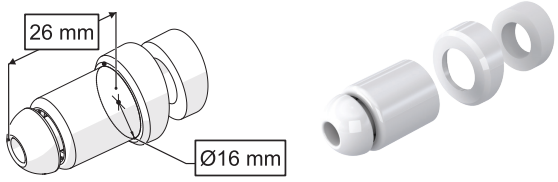

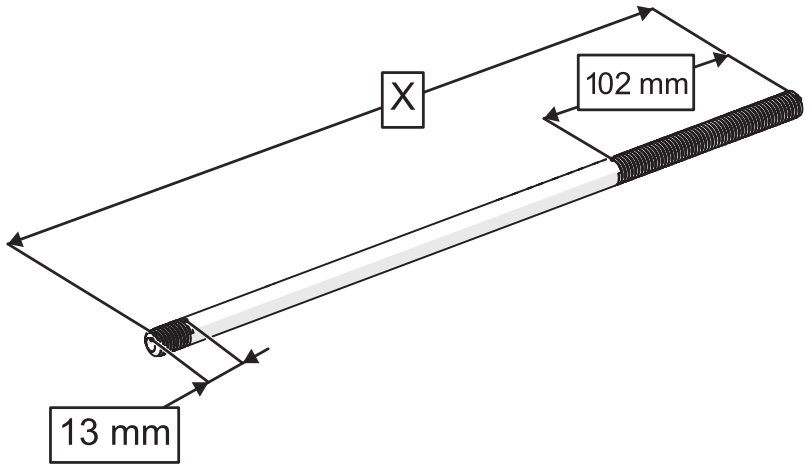

الطول الإجمالي للقطعة (الطول من الطرف إلى الطرف):X

الرأس	الأبعاد	رمز المنتج
1- رأس كروم	X:170 mm	**20 0273**
1- رأس كروم	X:310 mm	**20 0279**
1- رأس كروم	X:370 mm	**20 0283**
2- رأس بلاستيك	X:170 mm	**20 0763**
2- رأس بلاستيك	X:310 mm	**20 0770**
2- رأس بلاستيك	X:370 mm	**20 0272**

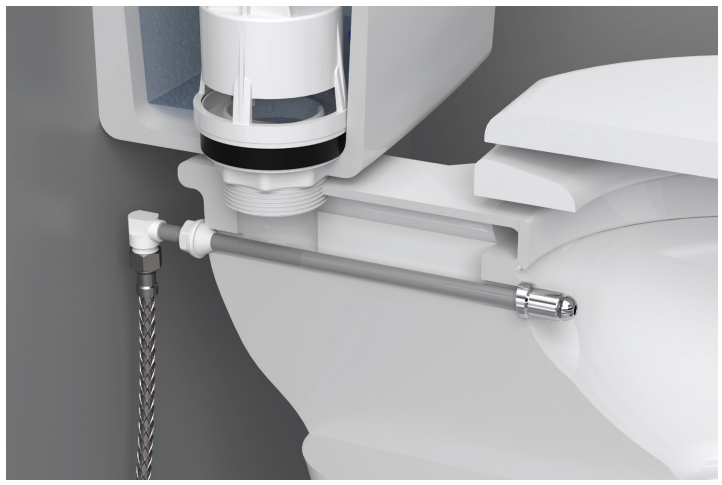

أنظمة شطاف صحي

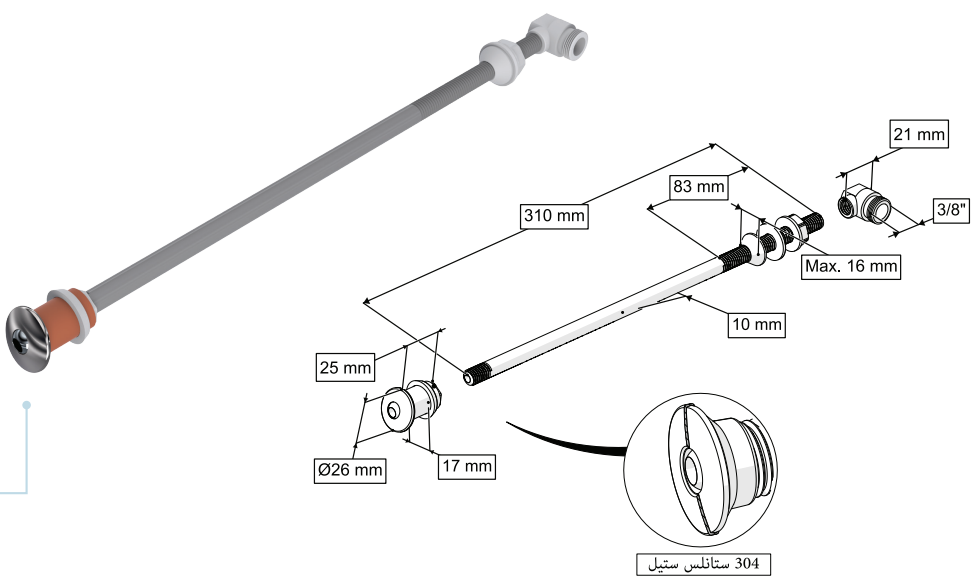

Ø26 - 15°

20 0307

250

39x38x21 cm

5,3 kg

1) فوهة من الستانلس ستيل بقياس Ø26 (زاوية 15°)

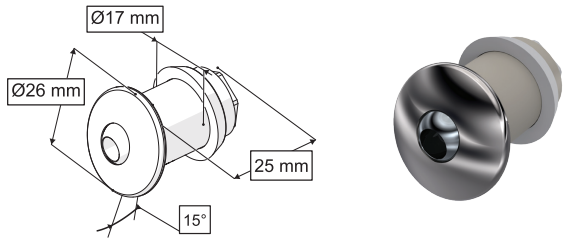

2) فوهة من الستانلس ستيل بقياس Ø26

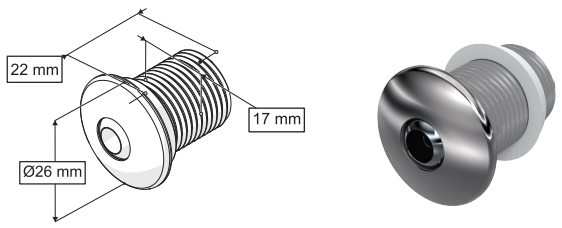

3) فوهة من الستانلس ستيل بقياس Ø26

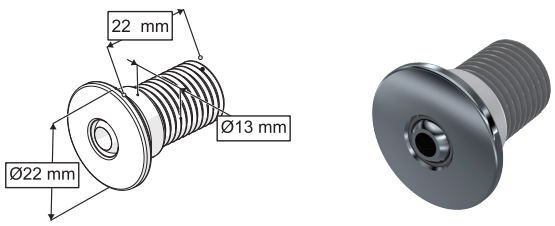

4) فوهة من الستانلس ستيل بقياس Ø22 (زاوية 15°)

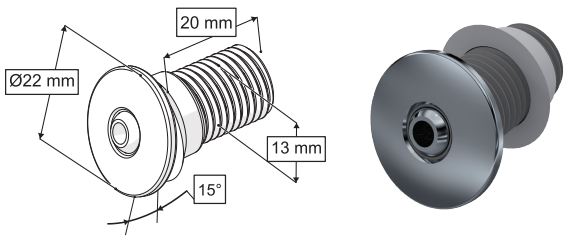

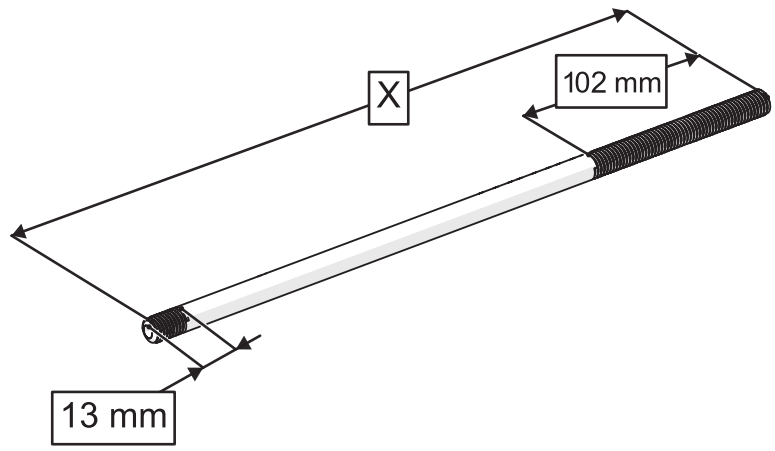

الطول الإجمالي للقطعة (الطول من الطرف إلى الطرف):X

رمز المنتج	الأبعاد	الرأس
20 0306	X:250 mm	1- النهاية الكروية Ø26 درجة 15 بزاوية
20 0307	X:310 mm	1- النهاية الكروية Ø26 درجة 15 بزاوية
20 0584	X:250 mm	2- النهاية الكروية Ø26
20 0611	X:310 mm	2- النهاية الكروية Ø26
20 0579	X:250 mm	3- النهاية الكروية Ø22
20 0731	X:310 mm	3- النهاية الكروية Ø22
20 0310	X:250 mm	4- النهاية الكروية Ø22 درجة 15 بزاوية
20 0311	X:310 mm	4- النهاية الكروية Ø22 درجة 15 بزاوية

أنظمة شطاف مرنة مع وصلة بزاوية

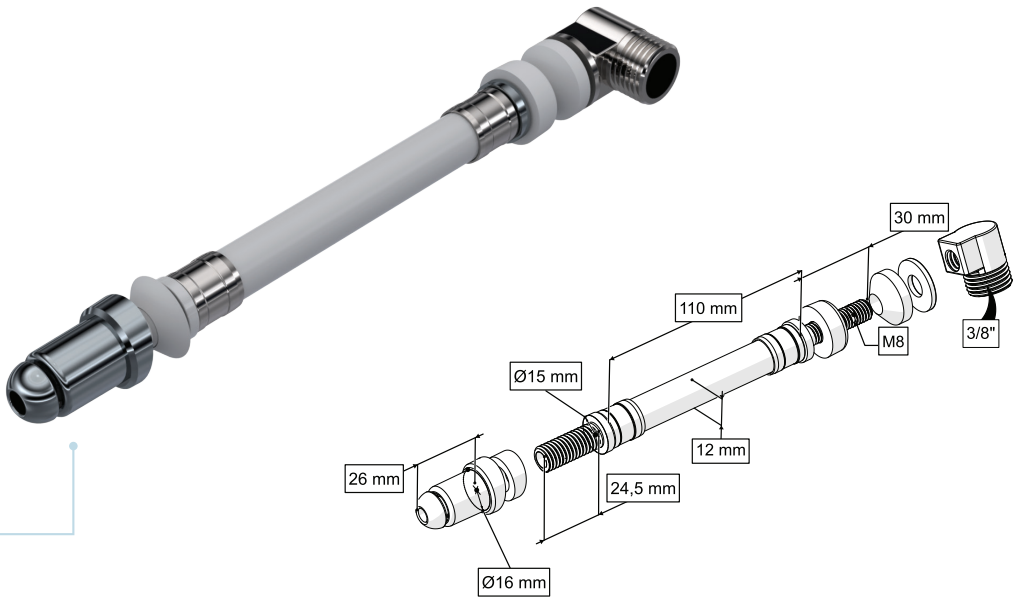

20 0028

175

38x25x20 cm

8,6 kg

1) طقم رؤوس رشاشات من الكروم



2) طقم رؤوس رشاشات من البلاستيك



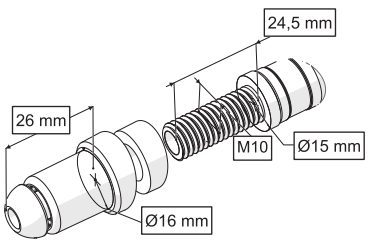

خرطوم مرن



X

الطول الإجمالي للخرطوم بين النبلين

رمز المنتج	الأبعاد	الرأس
20 0020	X:90 mm	1- رأس كروم
20 0028	X:110 mm	1- رأس كروم
20 0037	X:150 mm	1- رأس كروم
20 0042	X:200 mm	2- رأس بلاستيك
20 0044	X:240 mm	2- رأس بلاستيك



أنظمة شطاف مرنة مع وصلة بزاوية

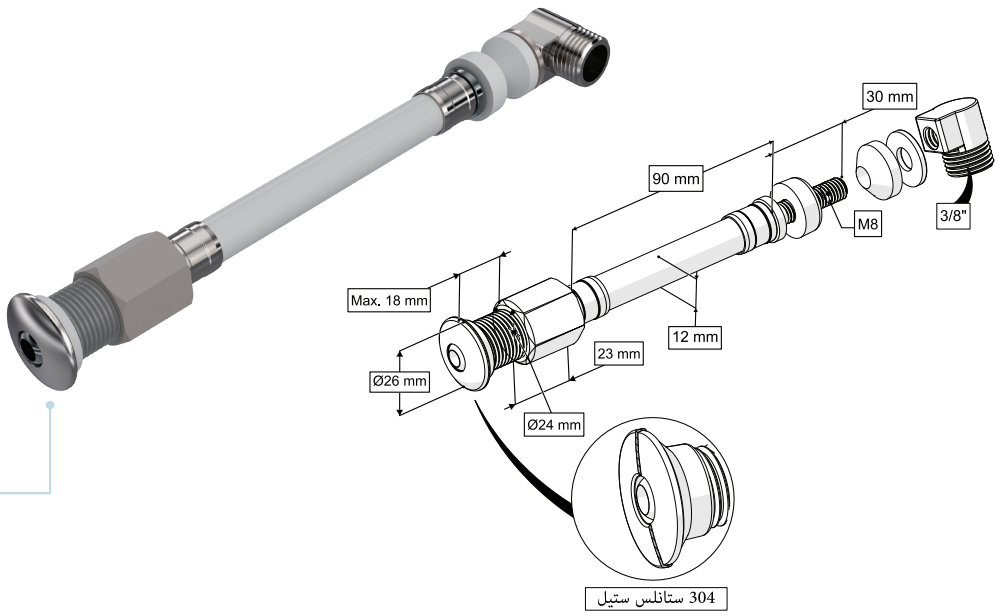

20 0762

175

38x25x20 cm

8,6 kg

1) فوهة من الستانلس ستيل بقياس Ø26

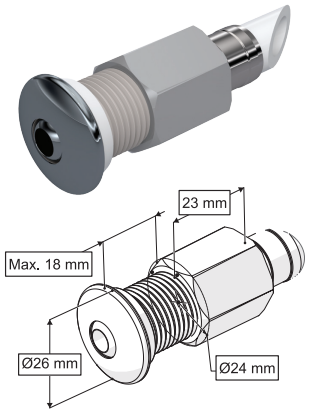

2) فوهة من الستانلس ستيل بقياس Ø22

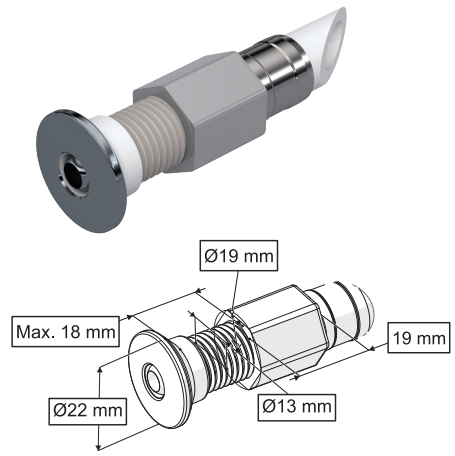

خرطوم مرن



X

الطول الإجمالي للخرطوم بين النبلين

رمز المنتج	الأبعاد	الرأس
20 0087	X:60 mm	1- النهاية الكروية Ø26
20 0762	X:90 mm	1- النهاية الكروية Ø26
20 0110	X:120 mm	1- النهاية الكروية Ø26
20 0112	X:150 mm	1- النهاية الكروية Ø26
20 0117	X:200 mm	1- النهاية الكروية Ø26
20 0184	X:60 mm	2- النهاية الكروية Ø22
20 0194	X:90 mm	2- النهاية الكروية Ø22
20 0201	X:200 mm	2- النهاية الكروية Ø22

أنظمة شطاف مرنة وصلة ملولبة



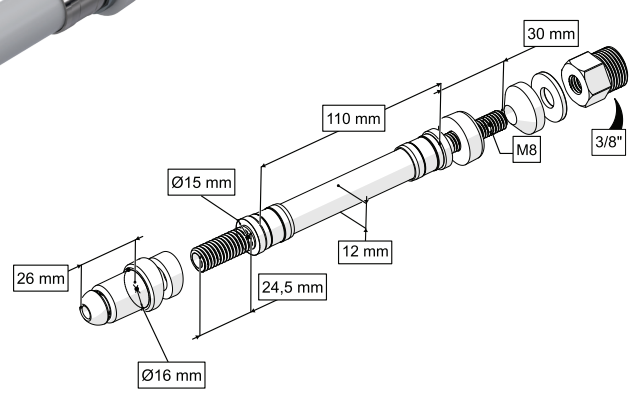

20 0060

175

38x25x20 cm

8,6 kg

1) طقم رؤوس رشاشات من الكروم



2) طقم رؤوس رشاشات من البلاستيك



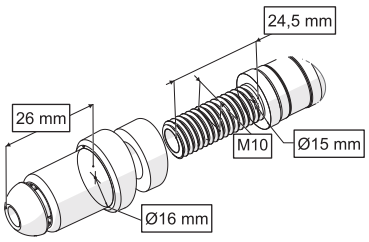

خرطوم مرن



X

الطول الإجمالي للخرطوم بين النبلين

رمز المنتج	الأبعاد	الرأس
20 0056	X:90 mm	1- رأس كروم
20 0060	X:110 mm	1- رأس كروم
20 0066	X:150 mm	1- رأس كروم
20 0072	X:200 mm	2- رأس بلاستيك
20 0074	X:240 mm	2- رأس بلاستيك

أنظمة شطاف مرنة وصلة ملولبة

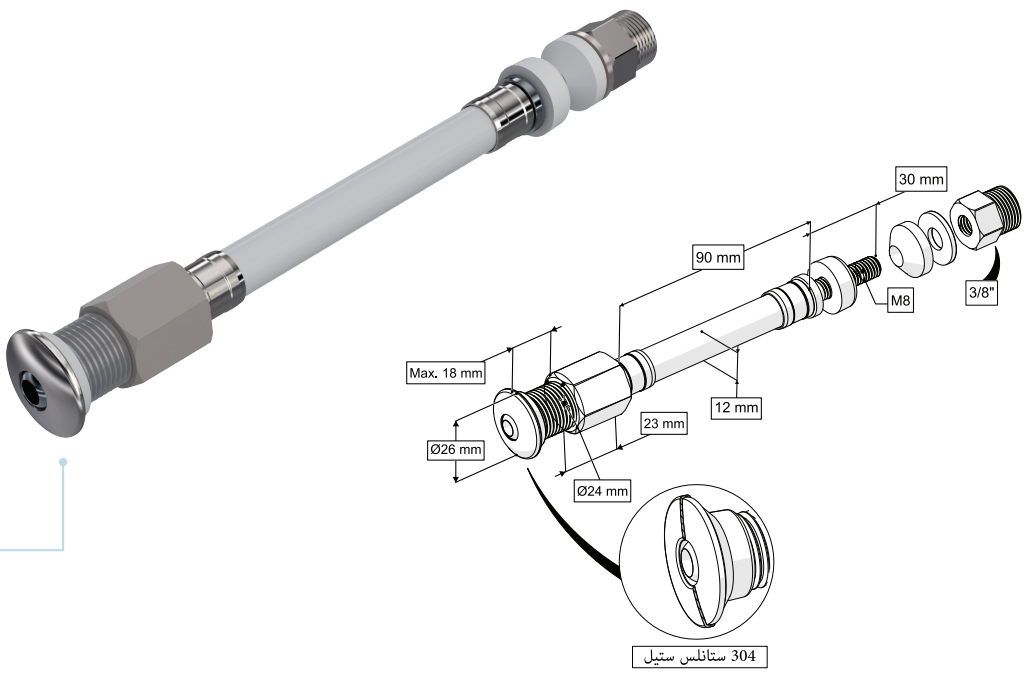

20 0143

175

38x25x20 cm

8,6 kg

1) فوهة من الستانلس ستيل بقياس Ø22

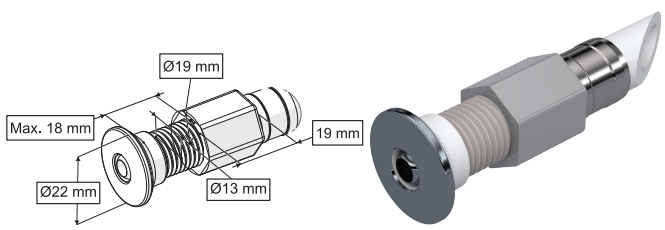

2) فوهة من الستانلس ستيل بقياس Ø26

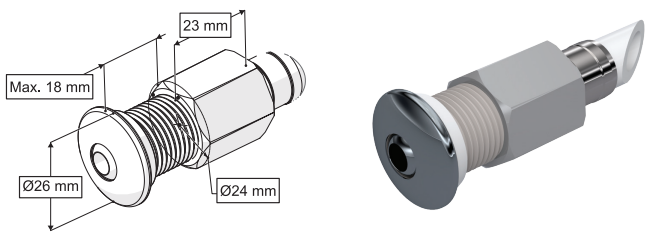

3) طقم فوهة من الستانلس ستيل بصامولة Ø26

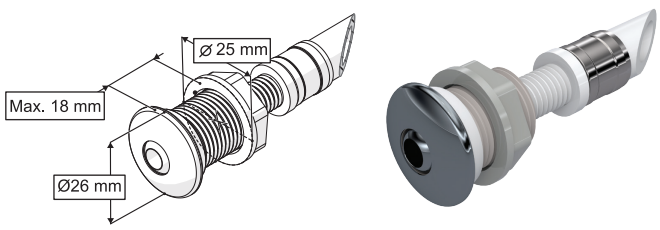

خرطوم مرن



الطول الإجمالي للخرطوم بين النبلين

رمز المنتج	الأبعاد	الرأس
20 0203	X:60 mm	1- النهاية الكروية Ø22
20 0215	X:90 mm	1- النهاية الكروية Ø22
20 0225	X:200 mm	1- النهاية الكروية Ø22
20 0127	X:60 mm	2- النهاية الكروية Ø26
20 0143	X:90 mm	2- النهاية الكروية Ø26
20 0154	X:120 mm	2- النهاية الكروية Ø22
20 0156	X:150 mm	2- النهاية الكروية Ø22
20 0159	X:200 mm	2- النهاية الكروية Ø22
20 0141	X:90 mm	3- طقم فوهة من Ø26 الستانلس ستيل بصامولة

أنبوب تطهير مرن معلق بشكل L مع وصلة ملولبة



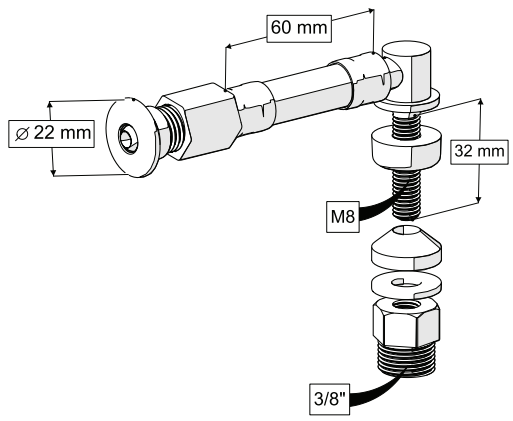

20 0205

175

38x25x20 cm

15,5 kg

1) فوهة من الستانلس ستيل بقياس Ø22

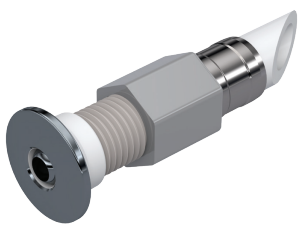

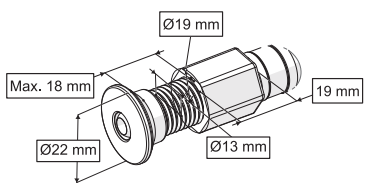

الطول الإجمالي للقطعة (الطول من الطرف إلى الطرف):X

رمز المنتج	الأبعاد	الرأس
20 0205	X:60 mm	1- Ø22 النهاية الكروية
20 0217	X:90 mm	1- Ø22 النهاية الكروية

خرطوم مرن



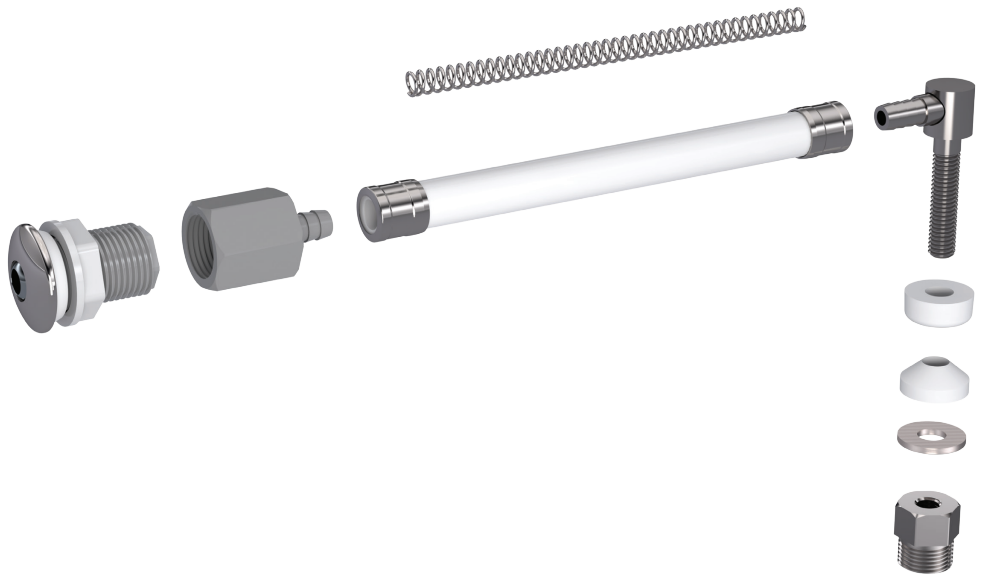

أنبوب تطهير مرن معلق بشكل L مزود بزاوية

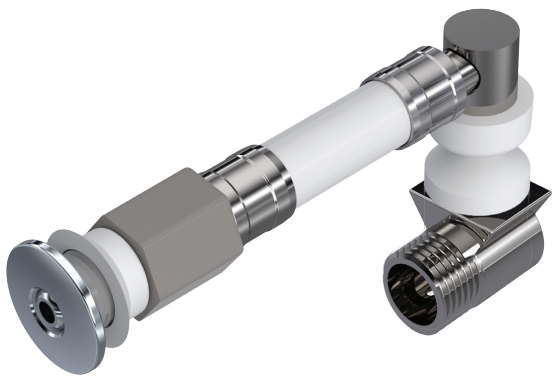

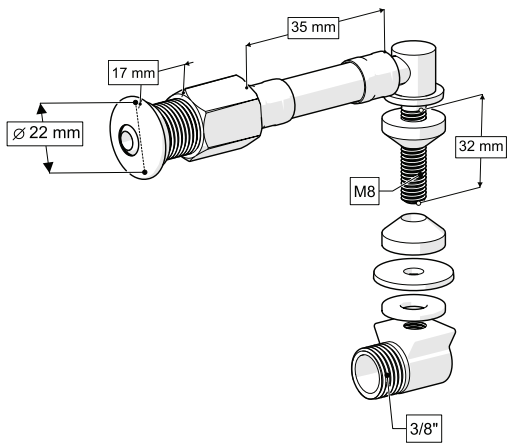

20 0708

175

38x25x20 cm

8,6 kg

1) فوهة من الستانلس ستيل بقياس Ø22

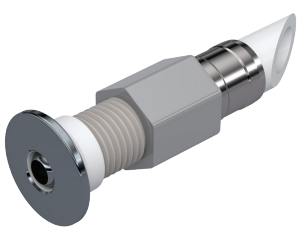

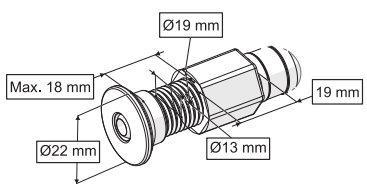



الطول الإجمالي للقطعة (الطول من الطرف إلى الطرف):X

رمز المنتج	الأبعاد	الرأس
20 0708	X:35 mm	1- Ø22 النهاية الكروية
20 0724	X:70 mm	1- Ø22 النهاية الكروية
20 0803	X:90 mm	1- Ø22 النهاية الكروية

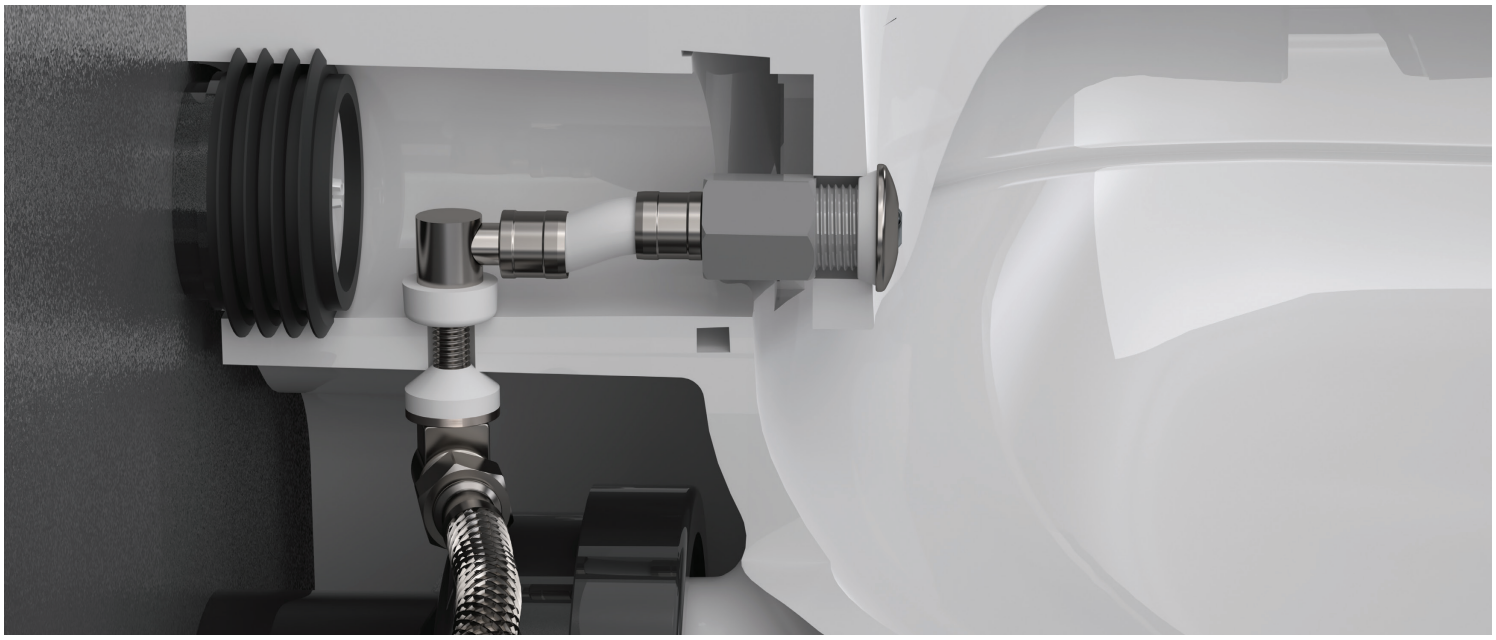

وصلة مدخل الماء لفوهة الرش

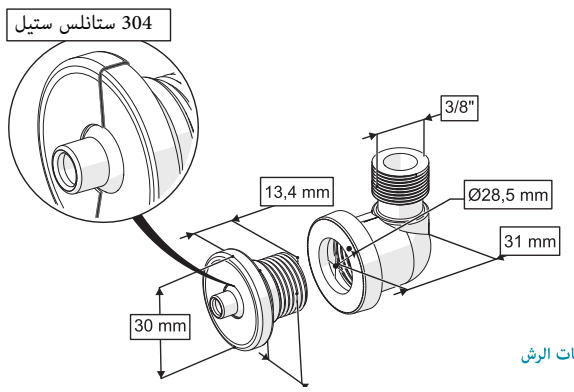

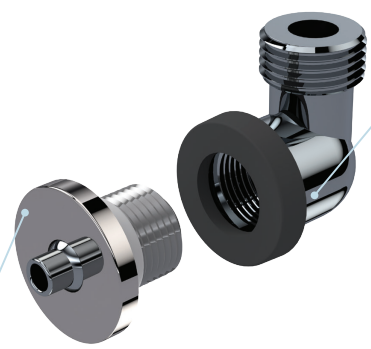

3/8”

20 0772

250

39x38x20 cm

5,3 kg

فوهات الرش

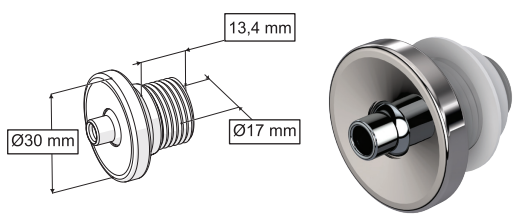

1) فوهة ستانلس ستيل
مقعرة بقياس 21 مم

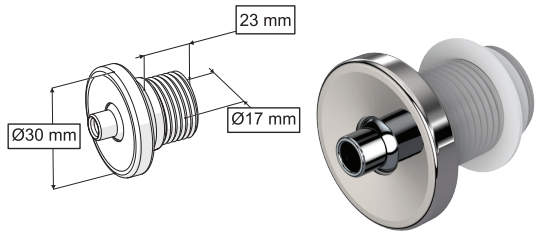

2) فوهة ستانلس ستيل
مقعرة بقياس 31 مم

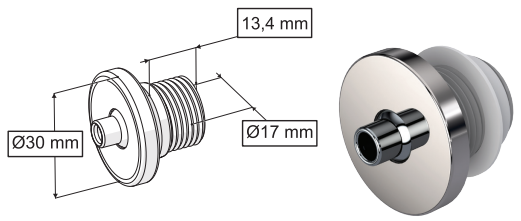

3) فوهة ستانلس ستيل
مسطحة بقياس 23 مم

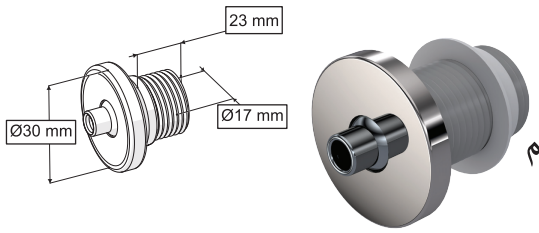

4) فوهة ستانلس ستيل
مسطحة بقياس 30 مم

وصلات بزاوية لمدخل الماء

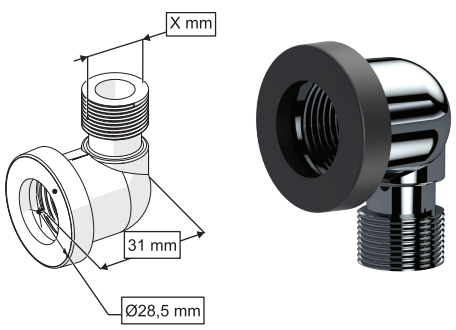

1 - X: 1/2”
2- X: 3/8”



فوهة رش بزاوية مع خرطوم مرن



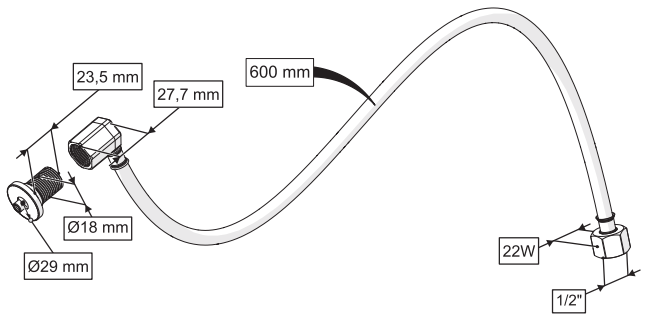

600 mm

20 0766

50

38x25x20 cm

5,45 kg

فوهة رش مستقيمة مع خرطوم مرن

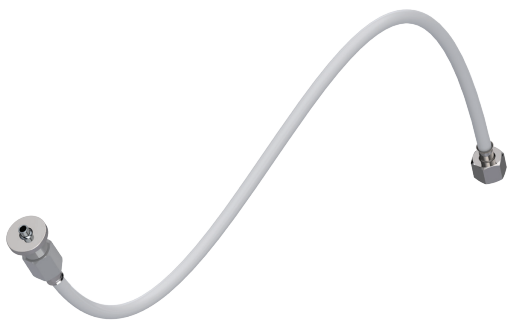

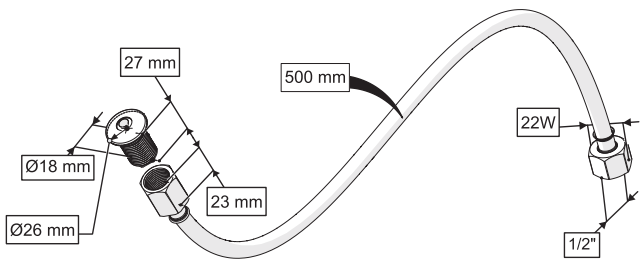

500 mm

20 0767

50

38x25x20 cm

5,5 kg



(QR) امسح رمز الاستجابة السريعة
وأخبرنا بما تحتاج. سيقوم فريقنا
!بالاختيار المناسب لك



أنظمة تركيب قوية



شطاف معتمدة من SASO

تم اختبار جميع صمامات الإغلاق في هذه المجموعة بدقة واعتمادها وفقًا لمعايير SASO مما يضمن التزامها بجميع متطلبات السلامة والأداء.
تتميز هذه الصمامات بالمتانة والكفاءة والموثوقية في مختلف التطبيقات.

شطاف

74 - 89

فيليكس مع خرطوم دش PVC

يتميز طراز فيليكس بجسم ABS عالي الجودة ويوفر تدفقًا مستمرًا للمياه عبر زر ثابت الوضعية. يشمل خرطوم دش PVC مضاد للالتواء وحاملًا جداريًا لسهولة الاستخدام وراحة أكبر.

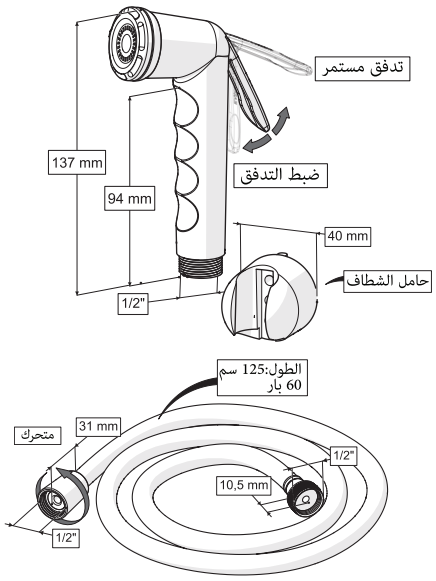



أبيض

21 0039

24

36x32x41 cm

7,47 kg



كروم

21 0148



أسود ناشف

21 0066



ذهبي

21 0160

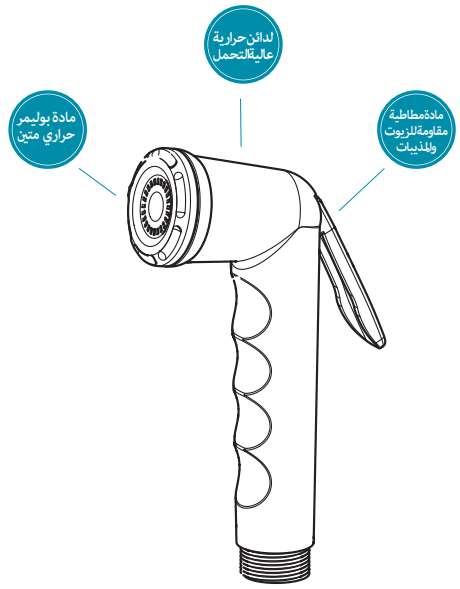



0,33 L/SN



دورة المتانة: مختبرة حتى
50,000 دورة



مختبر 25,000 مرة بالماء الساخن



ضغط التشغيل
بار 8







فيليكس مع خرطوم دش ستانلس ستيل

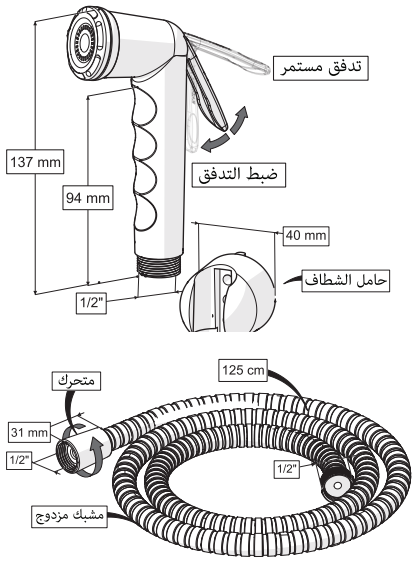

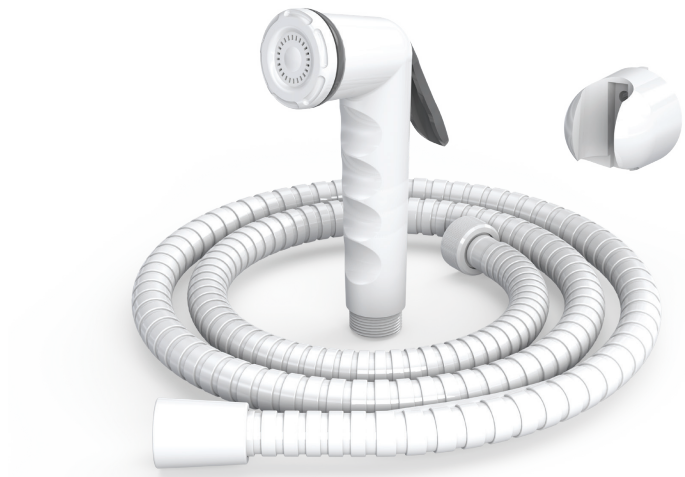

أبيض

21 0388

24

36x32x41 cm

7,81 kg

شاهد العرض التوضيحي للمزيد من التفاصيل



كواليس مع خرطوم دش PVC

تقدم سلسلة كواليس، بتصميم زر أمامي، الحل المثالي للحمامات العصرية. يضمن موجّه التدفق السيليكوني تدفقًا سلسًا وهادئًا للمياه مع منع التناثر، مما يضيف الراحة والكفاءة معًا. يجمع هيكلها المتين وتصميمها الأنيق بين الجمال والوظائف العملية.

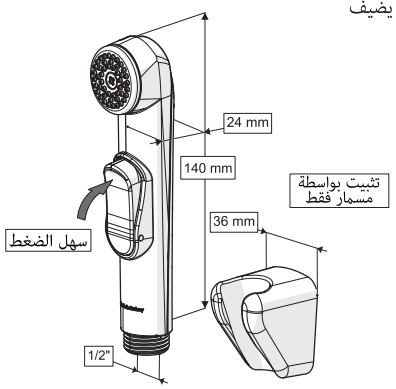

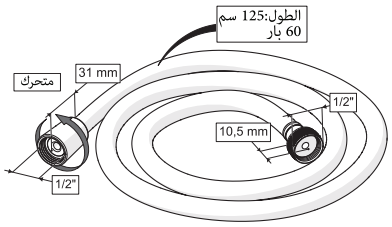



أبيض

21 0166

24

36x32x41 cm

7,47 kg



كروم

21 0199



أسود لامع

21 0288

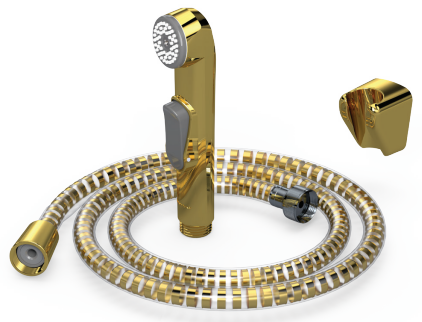

ذهبي

21 0207

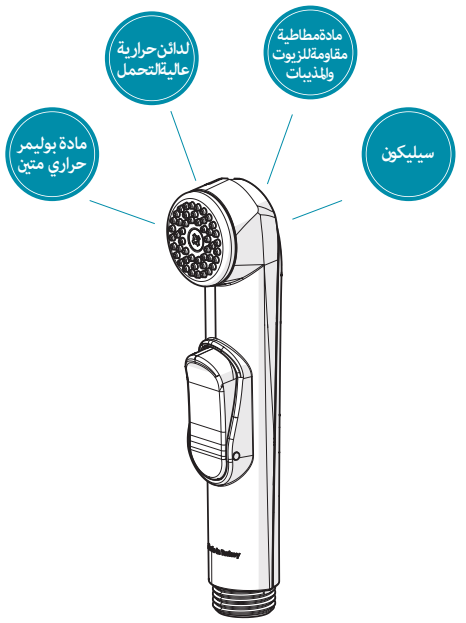



ضغط التشغيل
بار 8



مختبر 25,000 مرة بالماء الساخن



دورة المتانة: مختبرة حتى
50,000 دورة



0,33 L/SN







كواليس مع خرطوم دش ستانلس ستيل

أبيض

21 0315

24

36x32x41 cm

7,98 kg



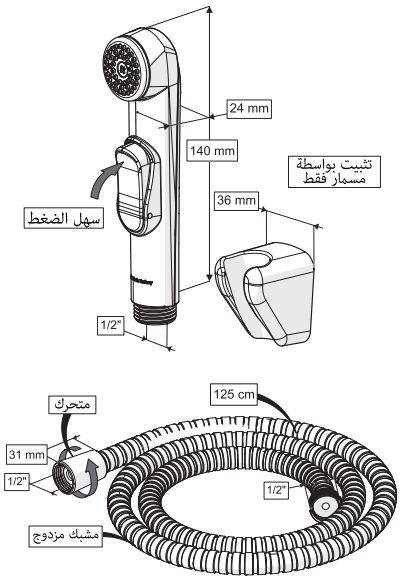



إليكسير مع خرطوم دش PVC

تقدّم سلسلة إليكسير، بفضل زرها الأمامي، حلًا مثاليًا للحمامات العصرية. يضمن موجّه التدفق السيليكوني تدفقًا سلسًا وهادئًا للمياه مع منع التناثر، مما يجمع بين الراحة والكفاءة. يجمع تصميمها المتين والأنيق بين الجانب الجمالي والوظيفي

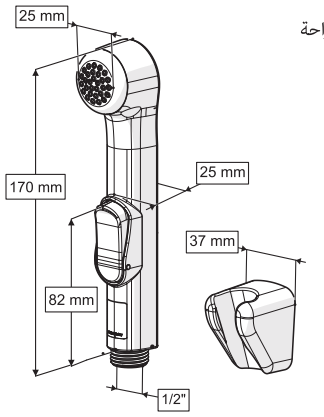

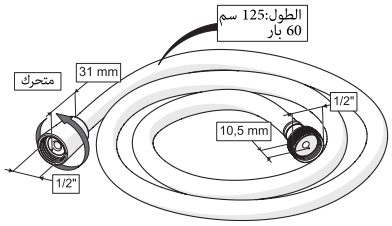



أبيض

21 0209

24

36x32x41 cm

7,83 kg



كروم

21 0397



أسود لامع

21 0280

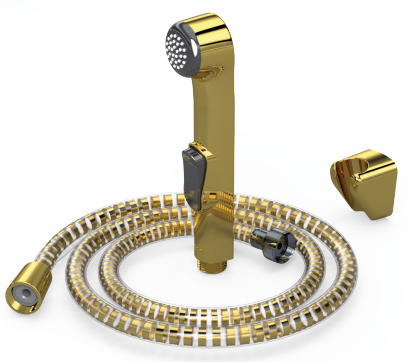

ذهبي

21 0464

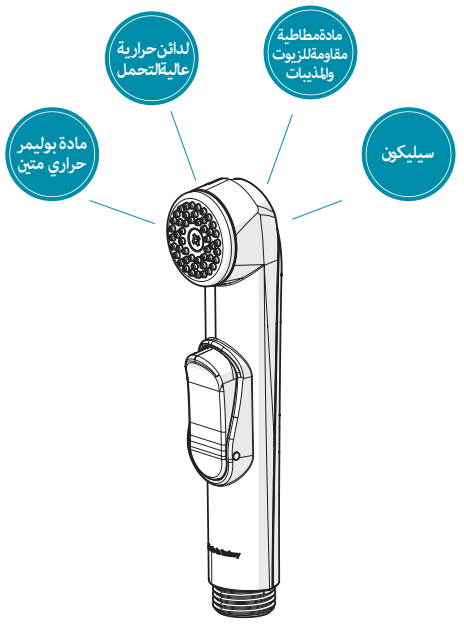









0,33 L/SN



دورة المتانة: مختبرة حتى
50,000 دورة



مختبر 25,000 مرة بالماء الساخن



ضغط التشغيل
بار 8

إليكسير مع خرطوم دش ستانلس ستيل

أسود لامع

21 0311

24

36x32x50 cm

8,5 kg



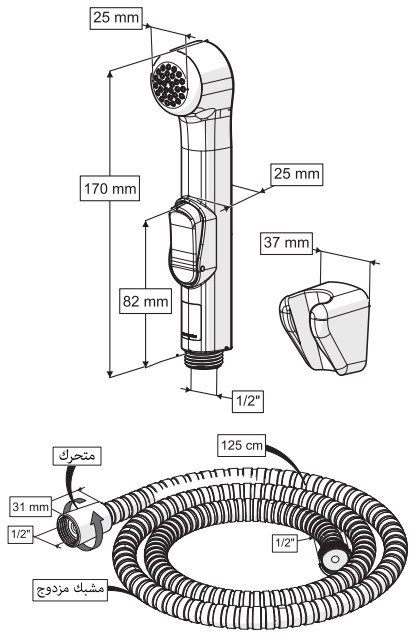



كونسولاتوس مع خرطوم دش PVC

يتميز طراز كونسولاتوس بتصميم مربع أنيق، يجمع بين الطابع العصري والدقة. يضمن مكوّن توجيه المياه الداخلي أداءً فعالًا وموثوقًا، إذ يوجّه المياه مباشرة نحو الهدف دون أي تشتت.

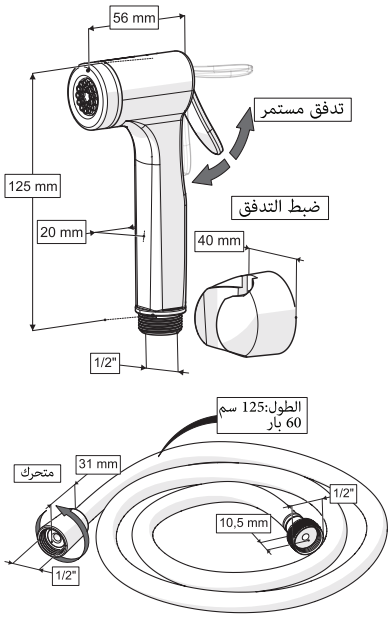



أبيض

21 0247

24

36x32x41 cm

7,47 kg



كروم

21 0404



أسود ناشف

21 0250



ذهبي

21 0407

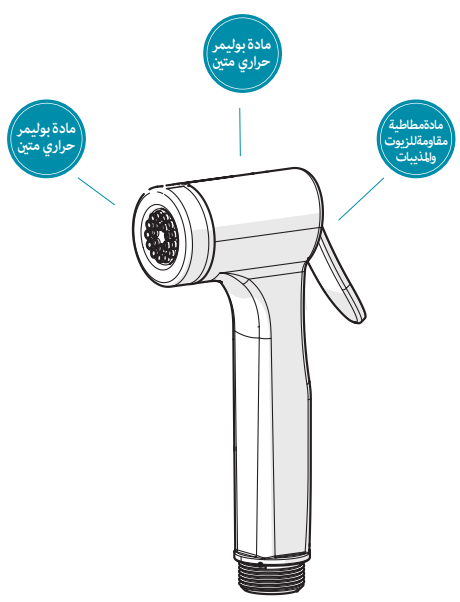



ضغط التشغيل
بار 8



مختبر 25,000 مرة بالماء الساخن



دورة المتانة: مختبرة حتى
50,000 دورة



0,33 L/SN







كونسولاتوس مع خرطوم دش ستانلس ستيل

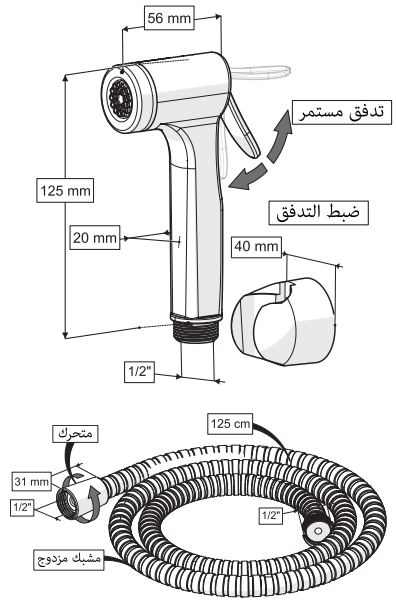



ذهبي

21 0256

24

36x32x41 cm

7,68 kg



ريفكتيو مع خرطوم دشPVC

يتميز طراز ريفكتيو بتصميم دائري أنيق، يجمع بين الأسلوب العصري والدقة. يضمن مكوّن توجيه المياه الداخلي أداءً فعالًا وموثوقًا، إذ يوجّه المياه مباشرة نحو الهدف دون أي تشتت.

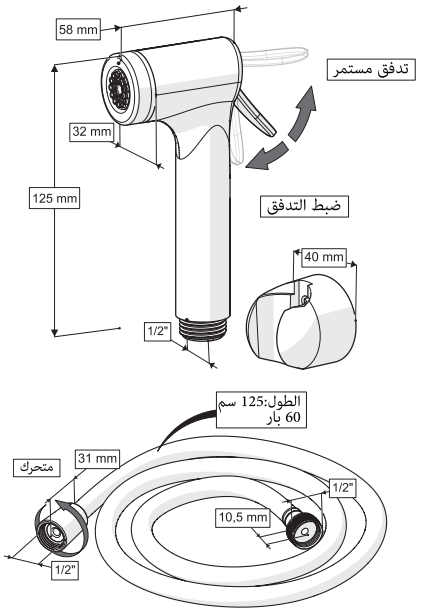



أبيض

21 0246

24

36x32x41 cm

7,47 kg



كروم

21 0413



أسود ناشف

21 0249



ذهبي

21 0415

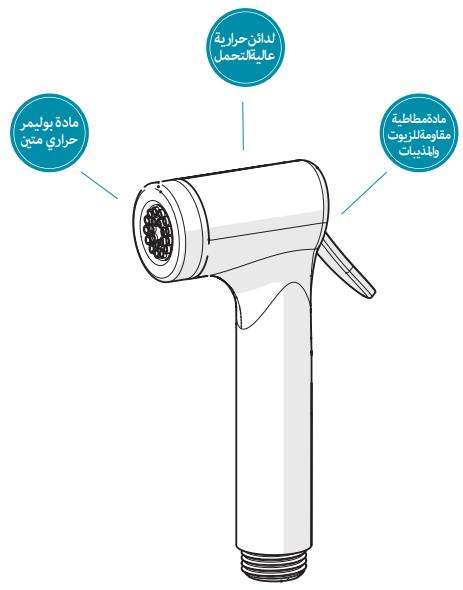



ضغط التشغيل
بار 8



مختبر 25,000 مرة بالماء الساخن



دورة المتانة: مختبرة حتى
50,000 دورة



0,33 L/SN



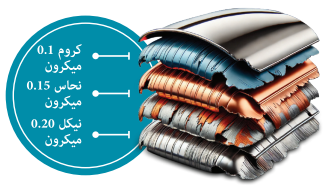



ريفكتيو مع خرطوم دش ستانلس ستيل

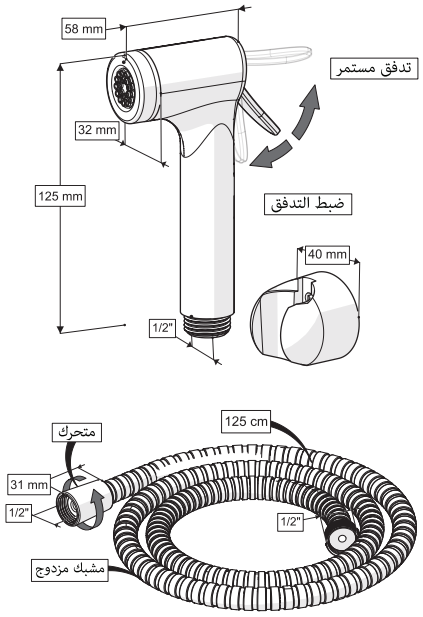



كروم

21 0252

24

36x32x41 cm

7,81 kg



سومنيوم مع خرطوم دش PVC

يتميز طراز سومنيوم بتصميم دائري أنيق، يجمع بين الأسلوب العصري والدقة. يضمن مكوّن توجيه المياه الداخلي أداءً فعالًا وموثوقًا، إذ يوجّه المياه مباشرة نحو الهدف دون أي تشتت

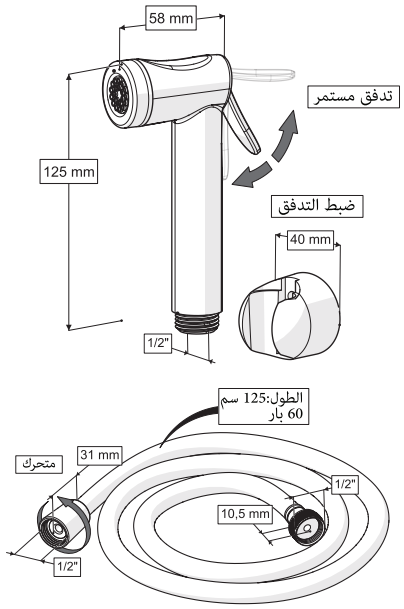



أبيض

21 0248

24

36x32x41 cm

7,47 kg



كروم

21 0486



أسود ناشف

21 0251



ذهبي

21 0488



ضغط التشغيل
بار 8



مختبر 25,000 مرة بالماء
الساخن



دورة المتانة: مختبرة حتى
50,000 دورة



0,33 L/SN

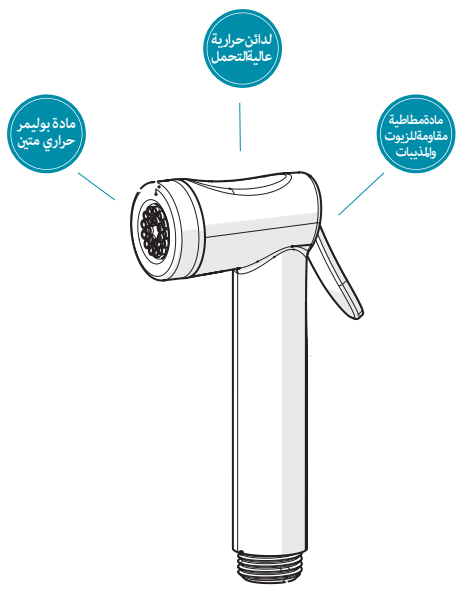



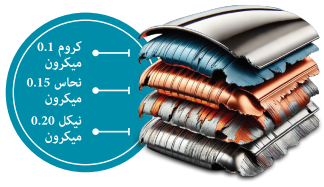



سومنيوم مع خرطوم دش ستانلس ستيل

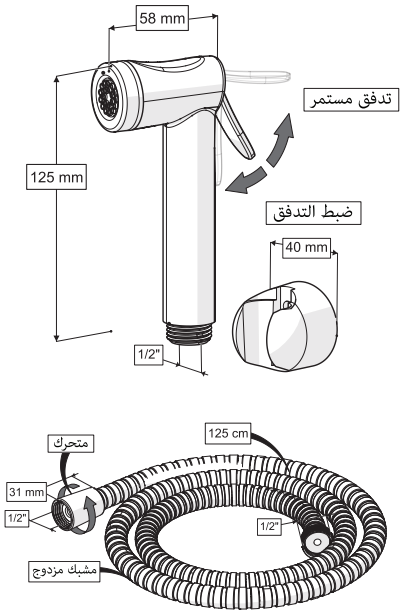



أسود ناشف

21 0382

24

36x32x41 cm

7,48 kg

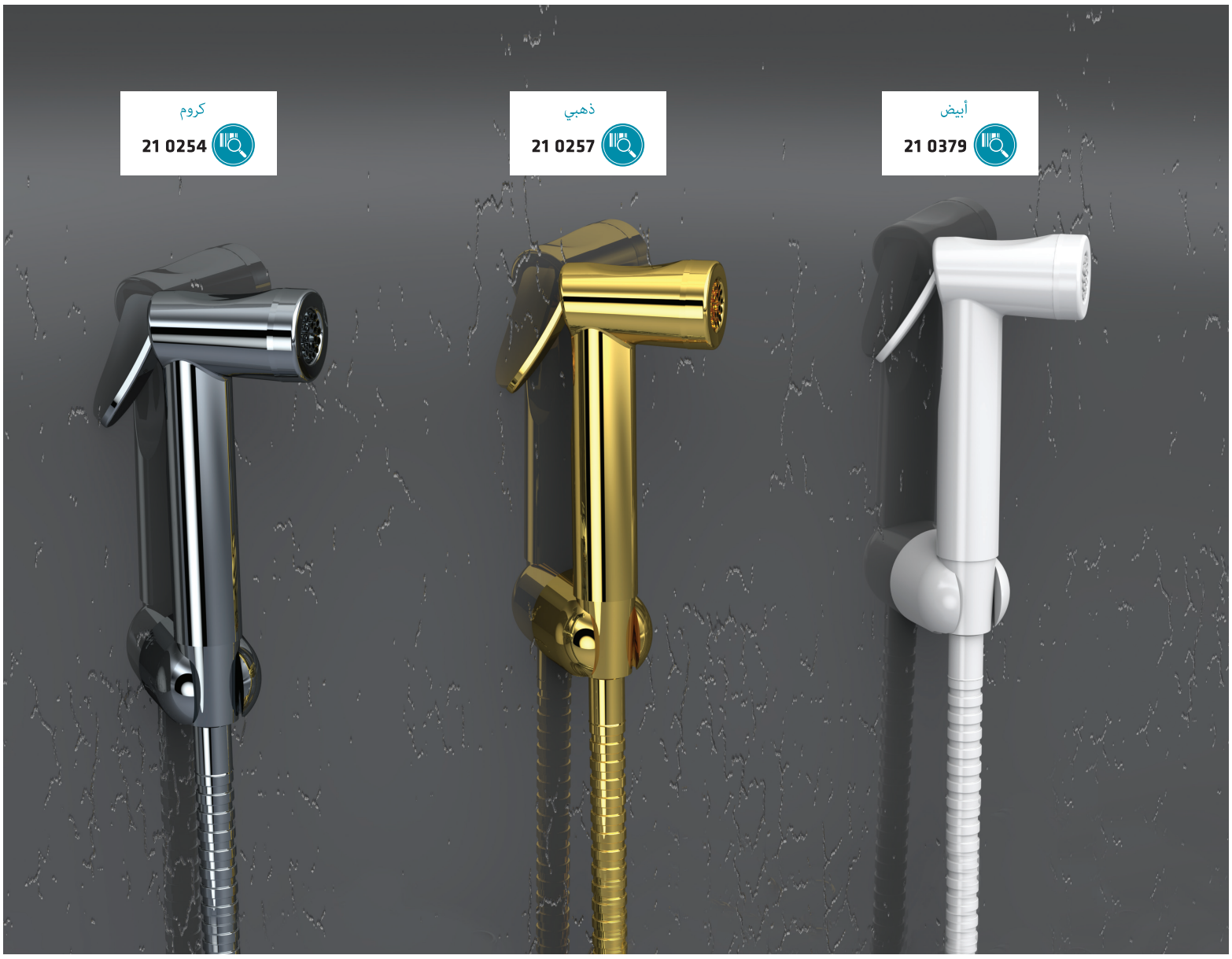

رأس دش فيليكس

كروم
21 0108

أبيض
21 0036





ذهبي
21 0240

أسود ناشف
21 0239





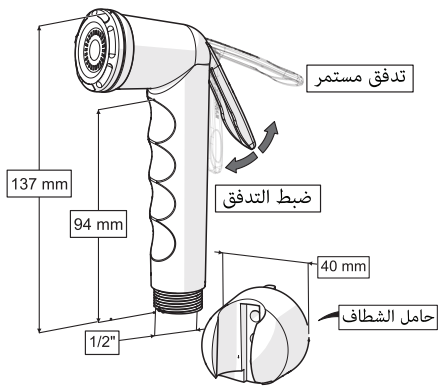

96 | 36x32x41 cm | 9,71 kg

رأس دش كواليس

كروم
21 0183

أبيض
21 0165





ذهبي
21 0202

أسود لامع
21 0294





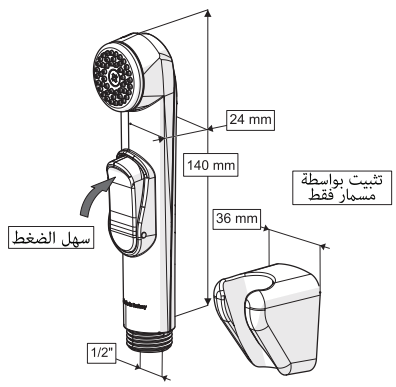

96 | 36x32x41 cm | 10 kg

رأس دش إليكسير

كروم
21 0244

أبيض
21 0242





ذهبي
21 0245

أسود لامع
21 0281





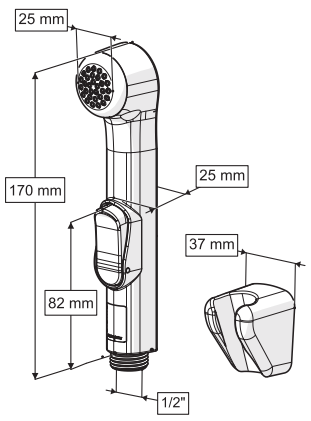

102 | 36x32x50 cm | 11,52 kg

رأس دش كونسولاتوس

كروم
21 0265

أبيض
21 0259

ذهبي
21 0268

أسود ناشف
21 0262









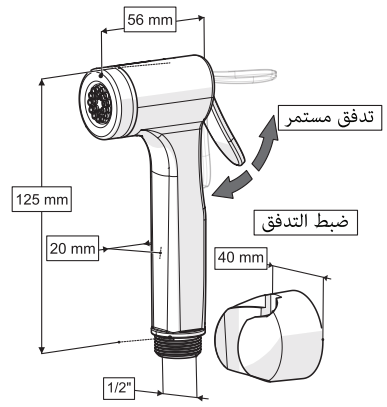

96 | 36x32x41 cm | 9,71 kg

رأس دش ريفكتيو

كروم
21 0264

أبيض
21 0258

ذهبي
21 0267

أسود ناشف
21 0261









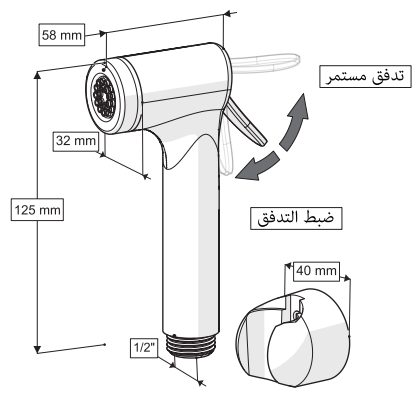

96 | 36x32x41 cm | 9,71 kg

رأس دش سومنيوم

كروم
21 0266

أبيض
21 0260

ذهبي
21 0269

أسود ناشف
21 0263









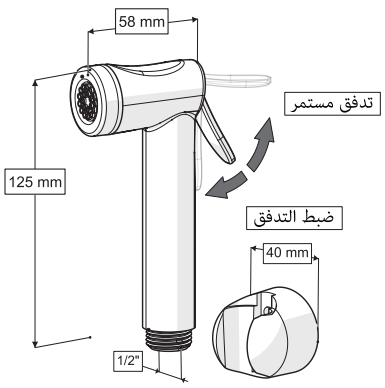

96 | 36x32x41 cm | 9,71 kg

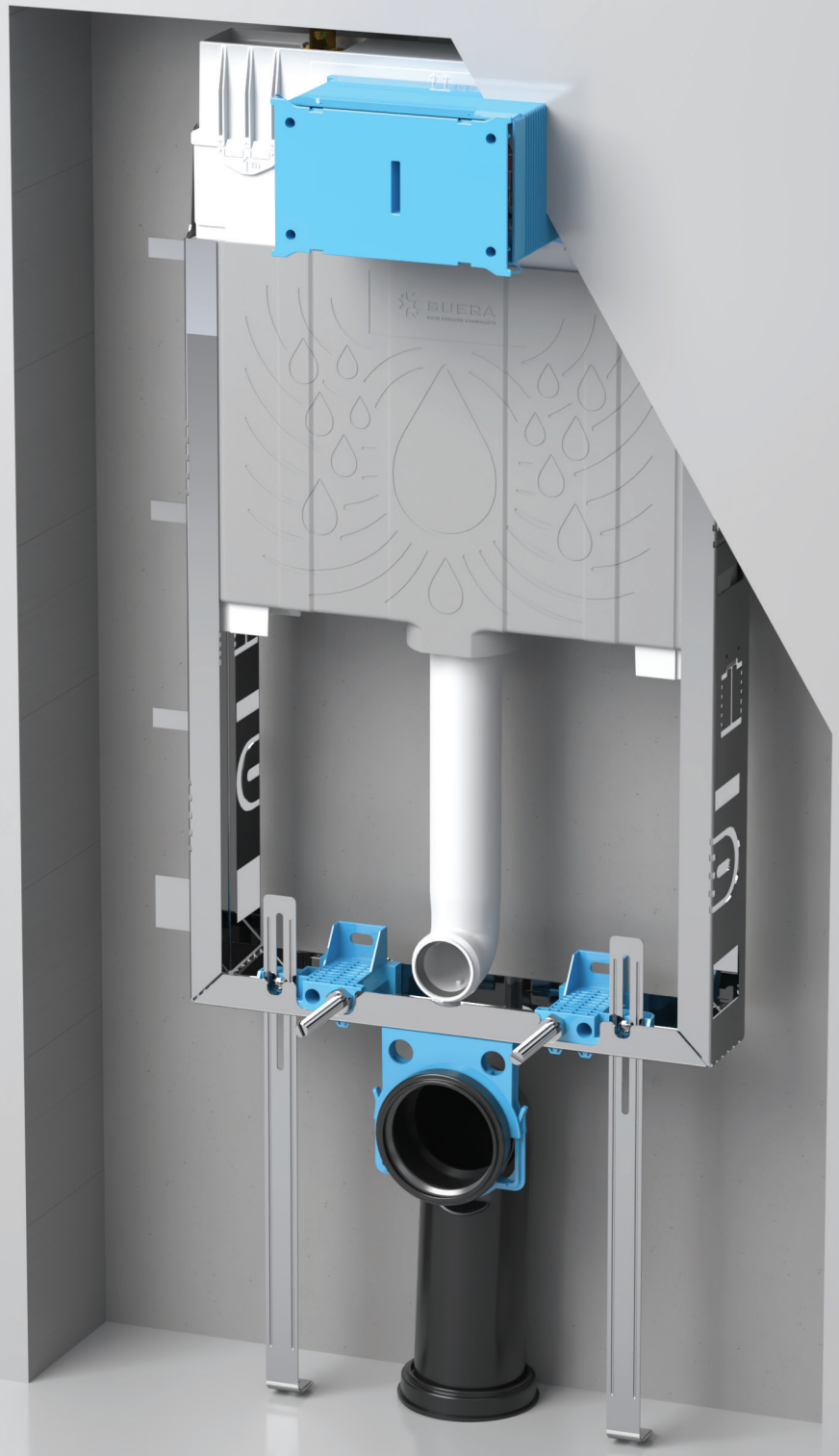

قريبًا

منتج تكميلي لخزان المرحاض المخفي

90 - 105

حل واحد لخزانات مختلفة:

!تغيير فوهة التعبئة بسهولة

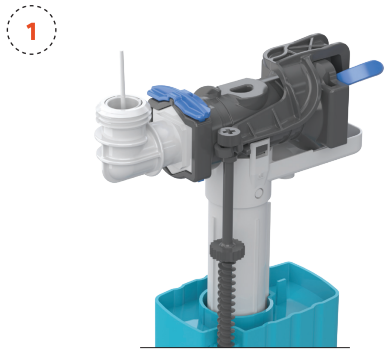



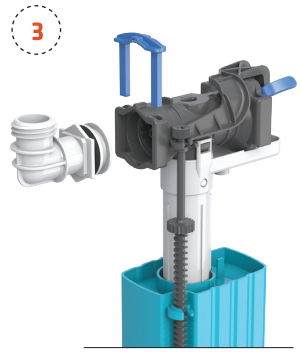

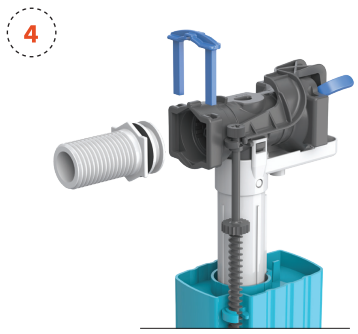

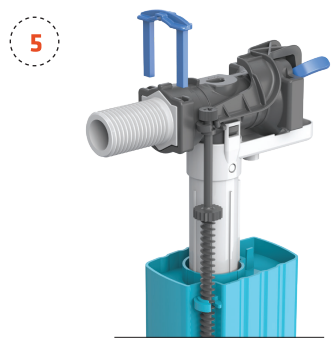



تصميم واحد يناسب كل تركيب!

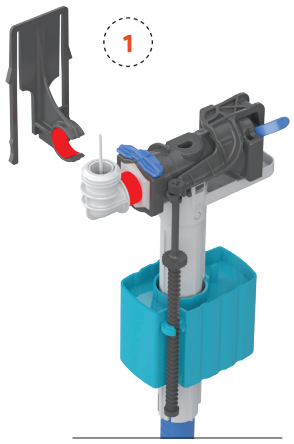

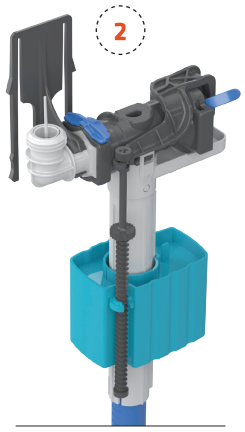

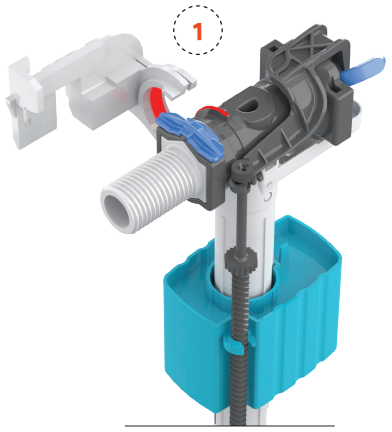

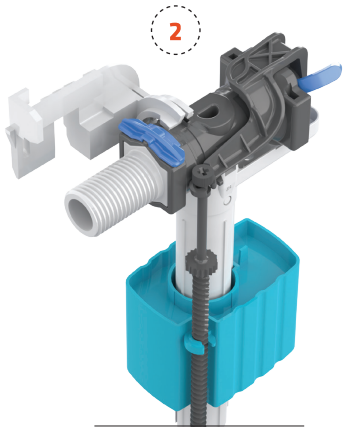

مجموعة صمام تعبئة خزان Fillexor

بفضل 3 خيارات اتصال قابلة للتبديل مدرجة في العبوة، يمكن تركيب المنتج على جميع خزانات المرحاض المخفية باستخدام عبوة واحدة فقط. يضمن عنصر التحكم في التدفق داخل النظام تدفقًا ثابتًا للماء بمعدل 0.15 لتر/ثانية حتى مع تغير الضغط، مما يساهم في توفير المياه

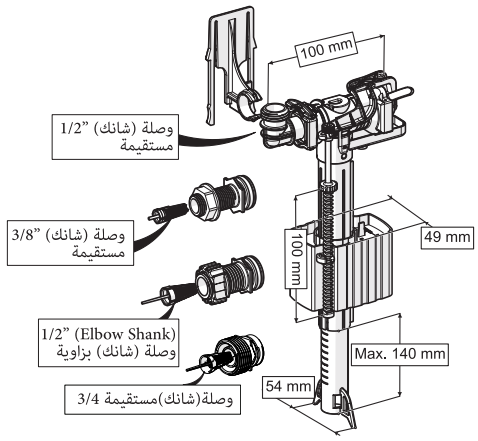

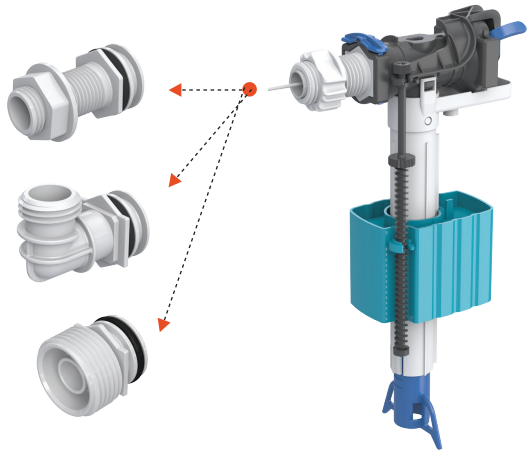

وصلة (شانك) مستقيمة 1/2"
وصلة (شانك) مستقيمة 3/8"
وصلة (شانك) بزاوية 1/2" (Elbow Shank)
وصلة(شانك) مستقيمة 3/4

25 0008

18

40x39x27 cm

3,7 kg

هذا المنتج متوافق بالكامل مع متطلبات معايير

NF

TSE
TS EN 14124

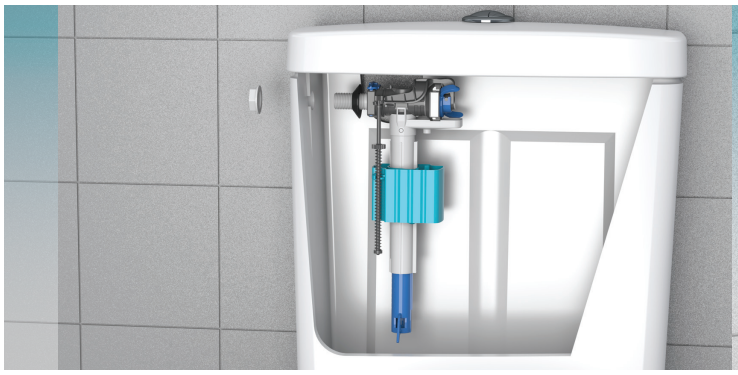

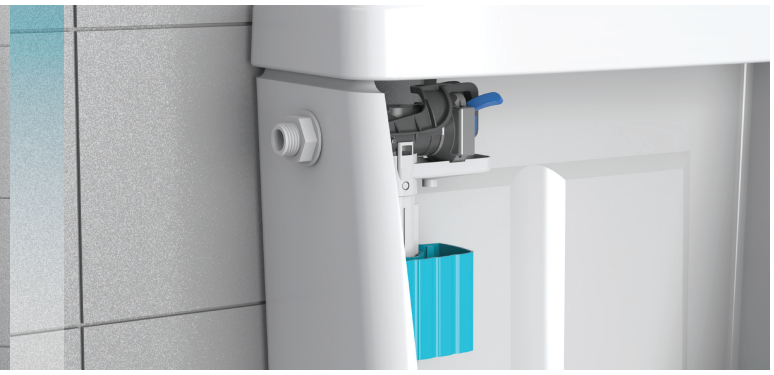

حشية (جوان) سيليكون ل Fillexor

تُستخدم تقنية مطاط السيليكون السائل (LSR) المبتكرة لتوفير متانة إضافية.

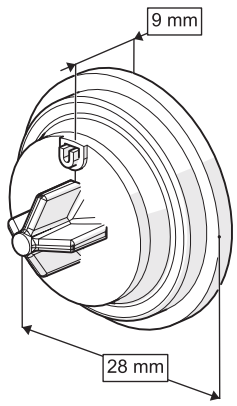

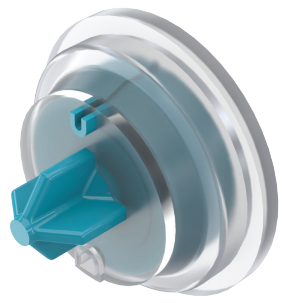

25 0009

40x39x27 cm

5,13 kg

صمام تدفق مزدوج من wirquin

تتوافق هذه المجموعة مع جميع أنواع الخزانات، وتوفر أقصى قدر من توفير المياه بفضل نظام التفريغ المزدوج ذو الضبط التلقائي وميزة التعبئة المؤجلة.
توفر سهولة في التركيب دون الحاجة إلى القص أو القياس.

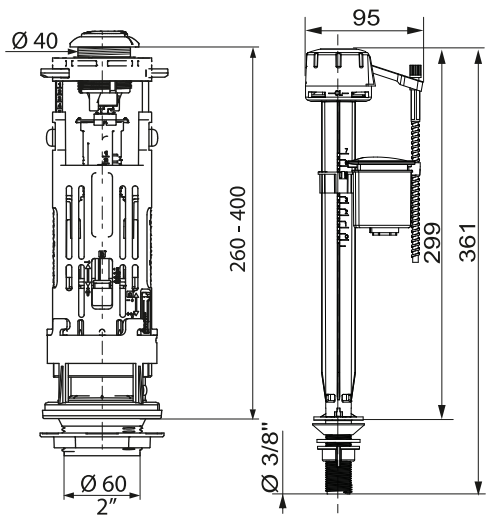



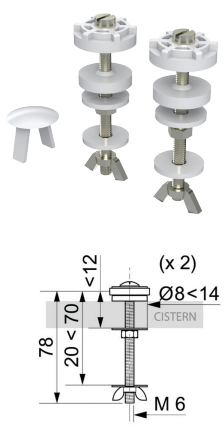





18 0192

15

59x31x41 cm

هذا المنتج يفي تمامًا بمتطلبات معاييري NF و WRAS APPROVED PRODUCT



صمام تعبئة باتجاهين للخزان السيراميك

مصمّم لخزانات السيراميك، إذ يوفّر خيارات التعبئة من الأسفل أو من الجانب في جسم واحد، ليتوافق مع متطلبات التدفق المختلفة لديك

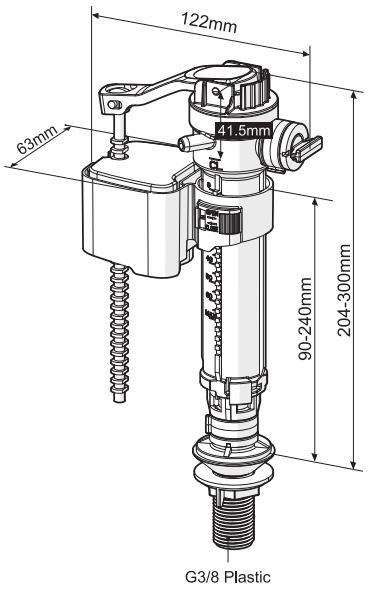

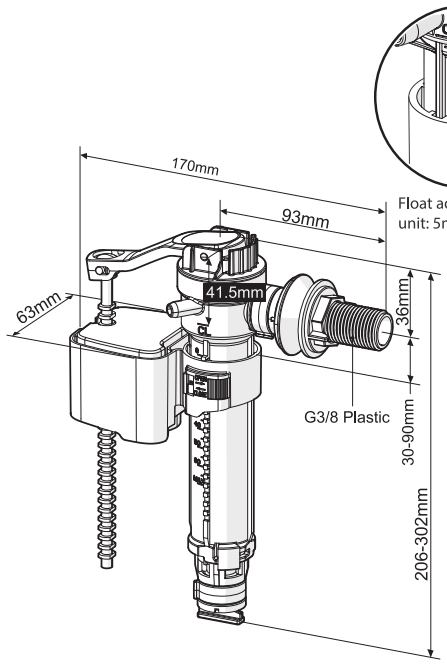

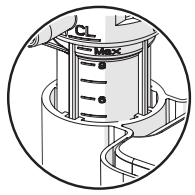

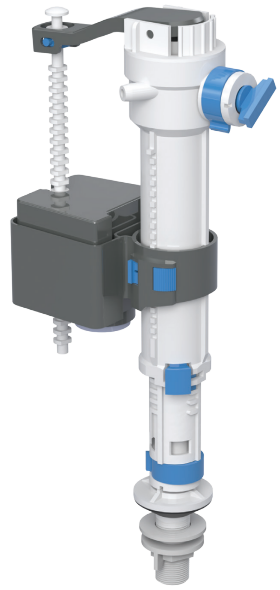

18 0404

18

40x39x27 cm

طريقتان في منتج واحد، تعبئة مثالية!

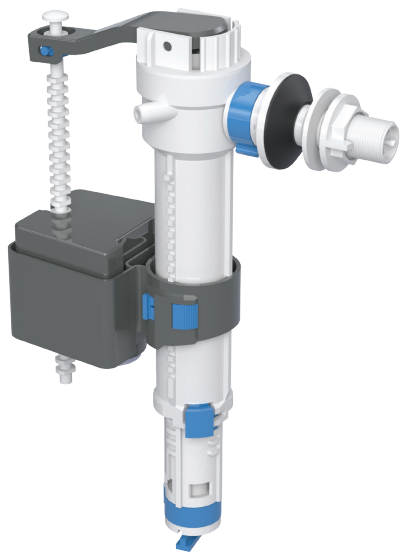

إعادة إدخال الدبابيس والأقفال
وانتهى الأمر!

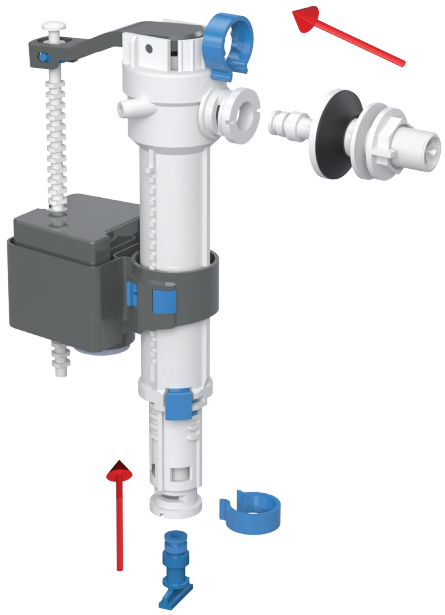

تغيير الاتجاه

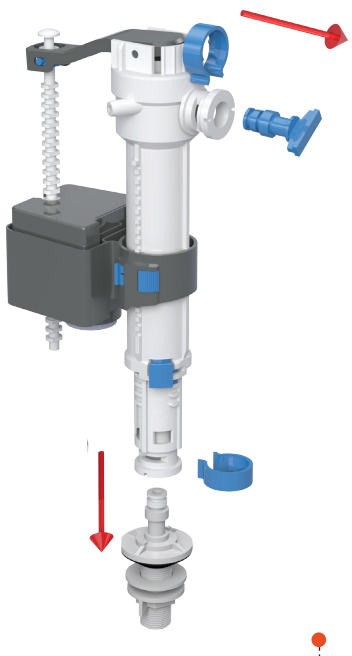

إزالة الأقفال والدبابيس

كوع مياه نظيفة لخزان المرحاض المخفي

يربط الخزان المخفي بأنبوب الماء النظيف

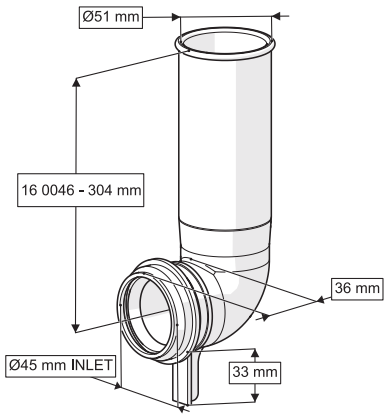



Ø45x304 mm

16 0046

60

59x38x30 cm

9,9 kg

أنبوب توصيل الخزان المخفي - مرحاض القرفصاء

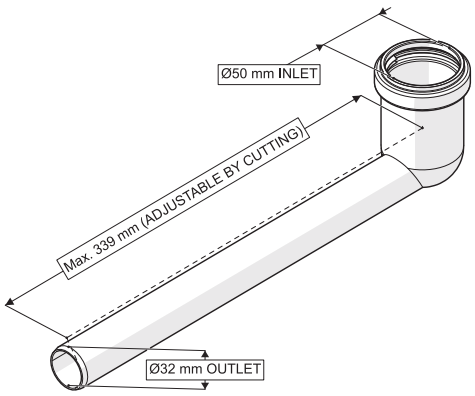



16 0133

90

58x38x52 cm

9,83 kg

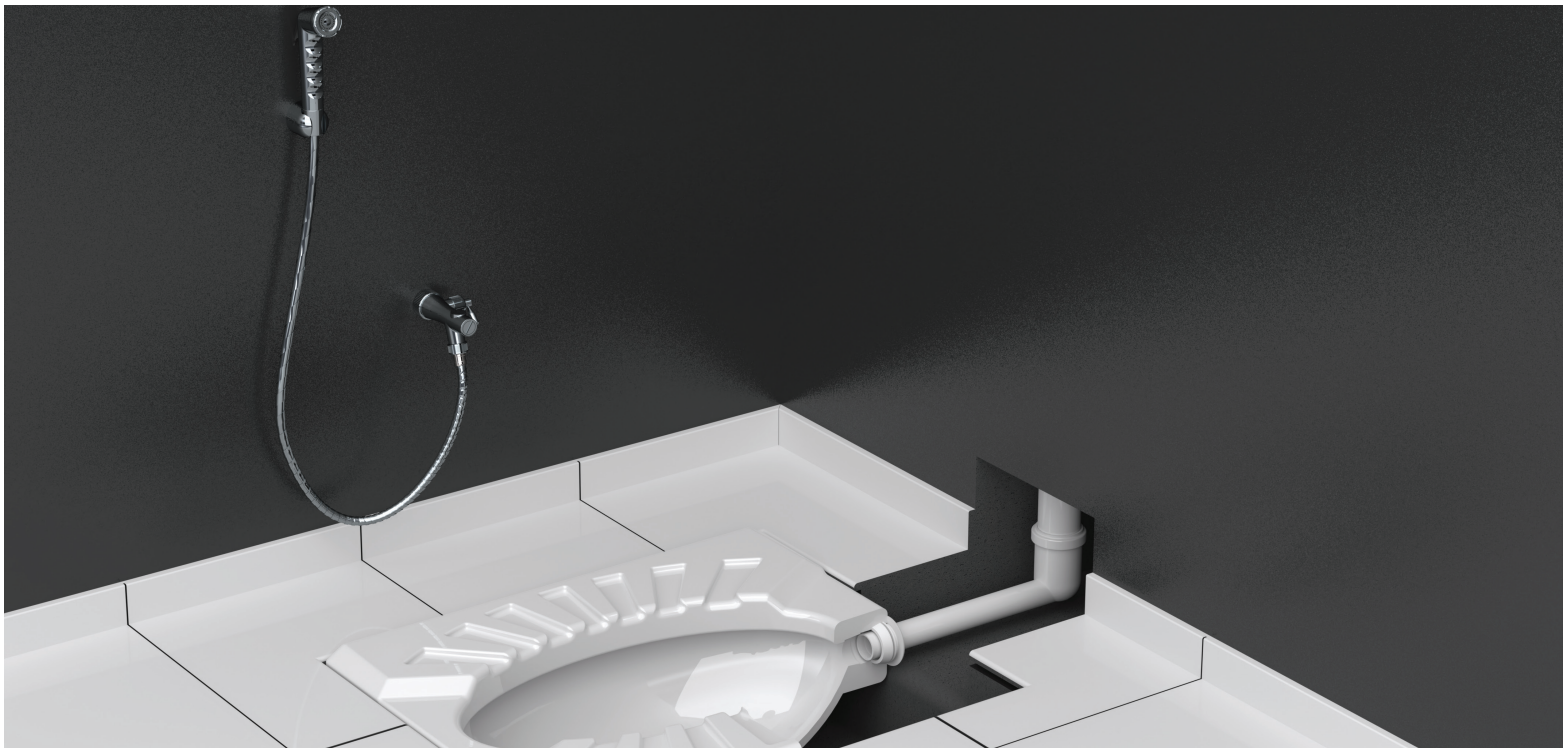

وصلة أنبوب صرف مرن بزاوية قابلة للتمديد لخزان المرحاض المخفي

تصل مخرج مياه الصرف من خزان المرحاض المخفي إلى المصرف. تسمح آلية التثبيت المزدوجة بتعديل الطول. وبفضل مرونتها، يمكن إجراء التوصيل حتى لو كان المخرج خارج المركز.

Ø90x660 mm

16 0125

20

59x38x52 cm

8,4 kg

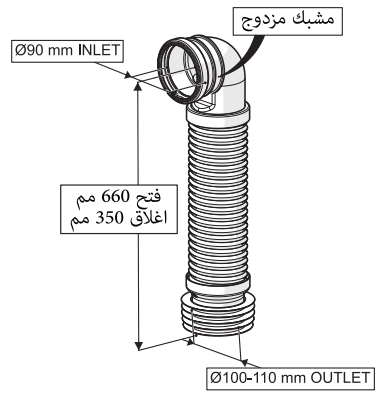



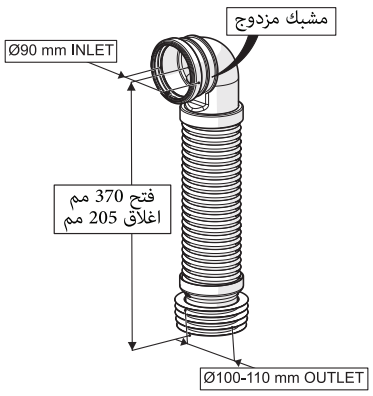

Ø90x370 mm

16 0124

30

59x38x52 cm

11,7 kg

أنبوب صرف مزدوج 260 ×Ø90-90-110 ملاصق للحائط لخزانين

يصل وصلات صرف الماء من خزانين مخفيين متقابلين إلى الصرف الأرضي

16 0122

12

59x38x52 cm

6 kg



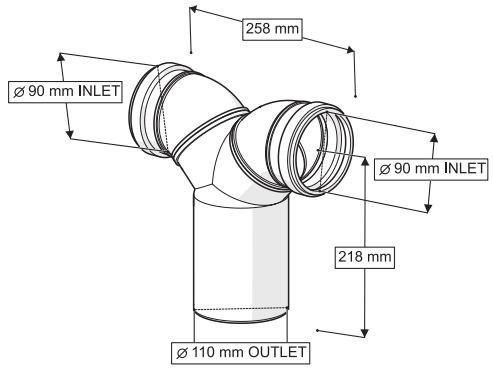

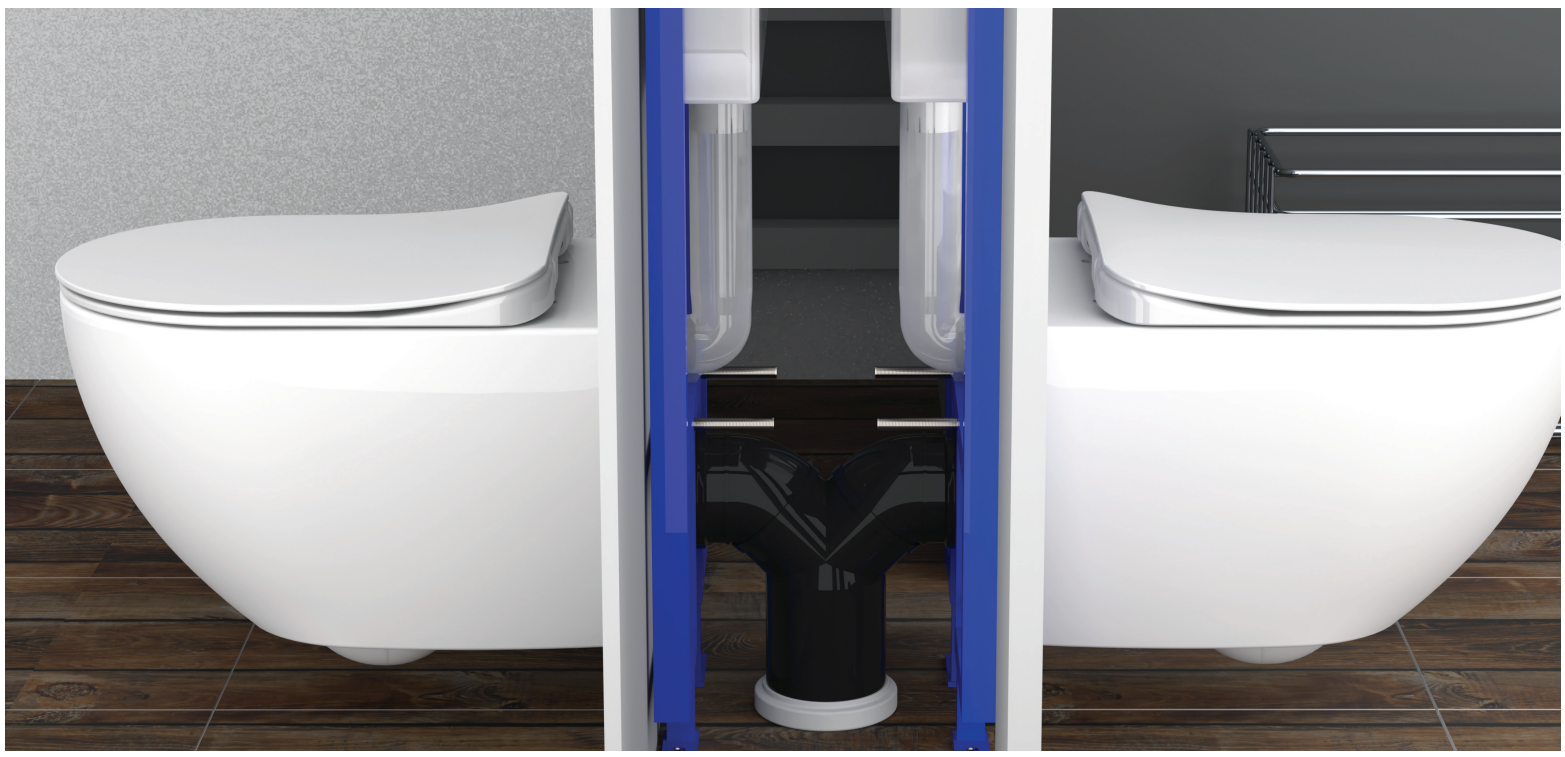

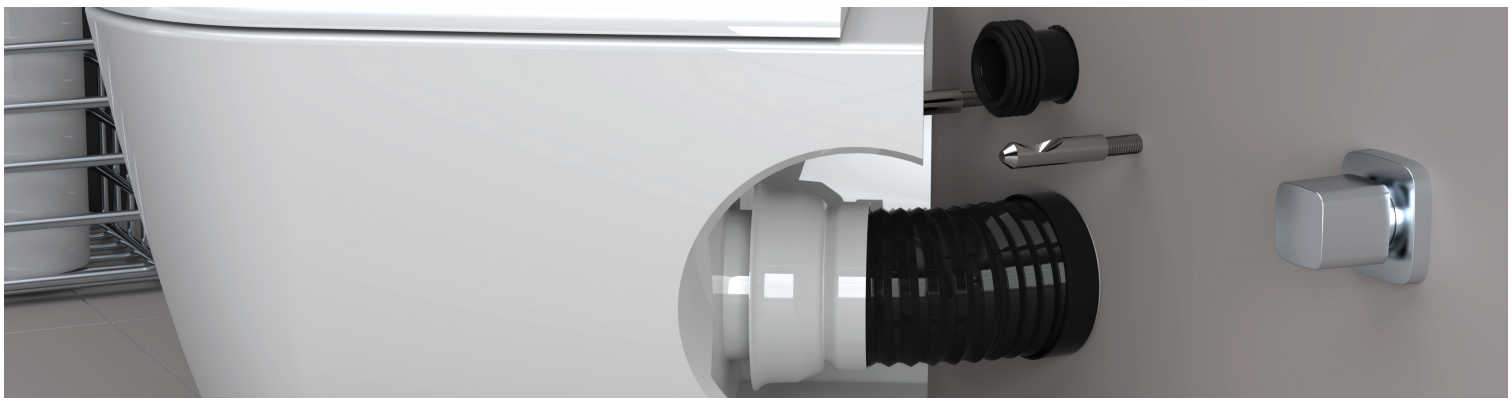

وصلة أنبوب صرف قابلة للتمديد لخزان المرحاض المخفي

تتيح اتصالًا سهلاً مع المرحاض ذي الـ P-Trap في أنظمة الصرف. تسهّل تركيب قاعدة المرحاض في موضع متقدّم بفضل مرونتها، لتلائم مسافات مختلفة.



Ø90x180 mm

16 0123

24

36x32x41 cm

7,47 kg

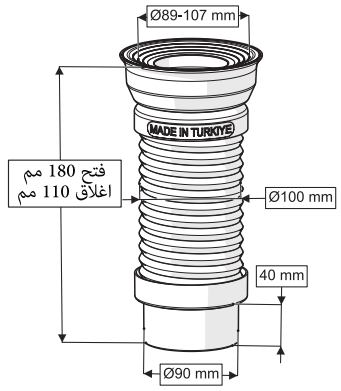

يجعل تركيب أطقم المرحاض أسهل في المواقع الصعبة. بفضل شكله المرن، يمكن إجراء الاتصال حتى إذا كان المخرج غير مركزي



90/100/110 mm
Ø90x450 mm

16 0126

24

36x32x41 cm

7,47 kg

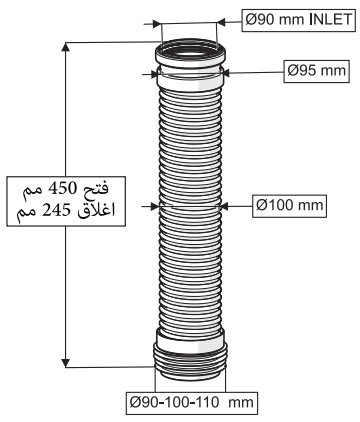

أنبوب صرف مستقيم لخزان المرحاض المخفي

موصل مياه الصرف للمرحاض المعلق على الجدار



Ø90x180 mm

16 0127

24

36x32x41 cm

7,47 kg

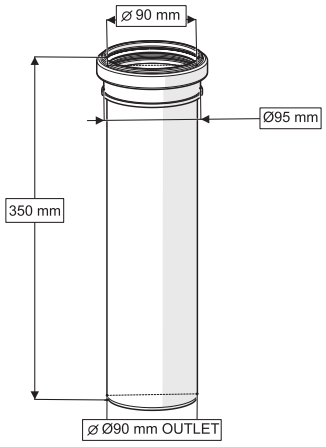

أنبوب صرف بزاوية لخزان المرحاض المخفي Ø90×450 مم

.يصل مخرج مياه الصرف من خزان المرحاض المخفي إلى المصرف، ويوفر ثباتًا إضافيًا عبر تصميم التثبيت المزدوج



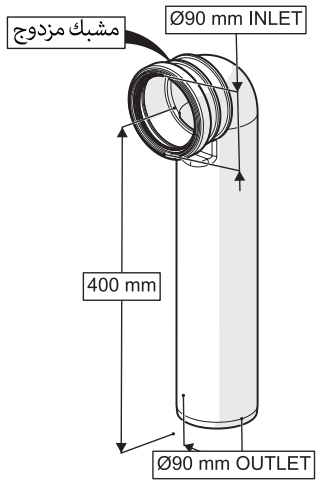

16 0140

20

59x38x52 cm

8,14 kg

محول خزان المرحاض المخفي - Ø110 - Ø90 مم

يربط أنبوب كوع مياه الصرف Ø90 مع مخرج الأرض Ø110 مم



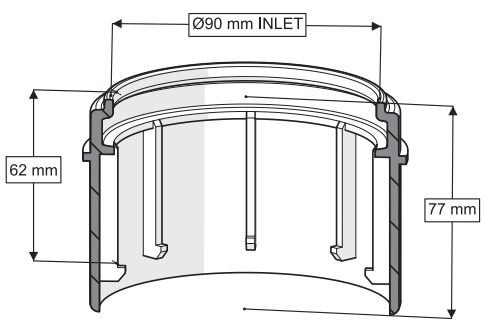

16 0139

60

59x38x37 cm

6,57 kg

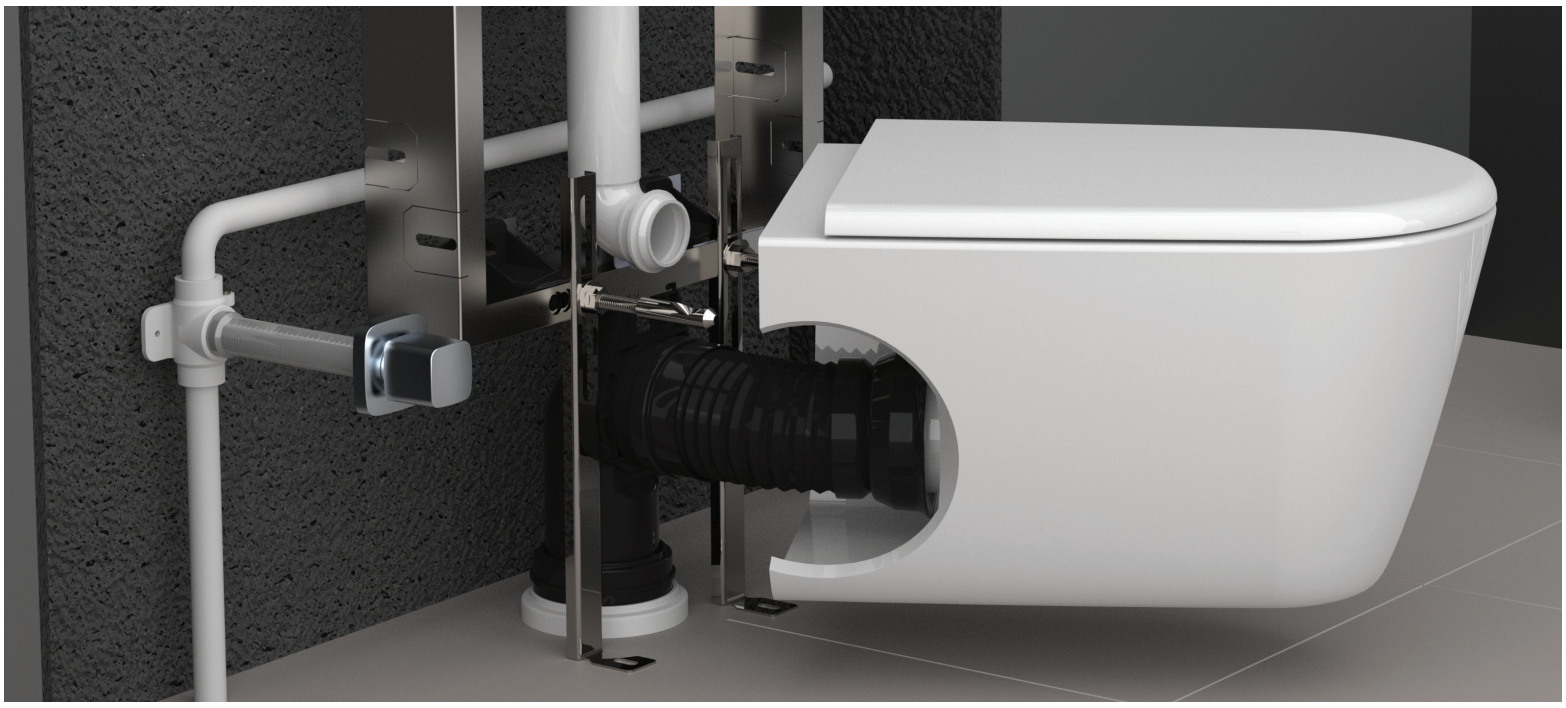

أنبوب مخرج صرف لخزان المرحاض المخفي

أنبوب مخصص لصرف المياه من الخزان المخفي

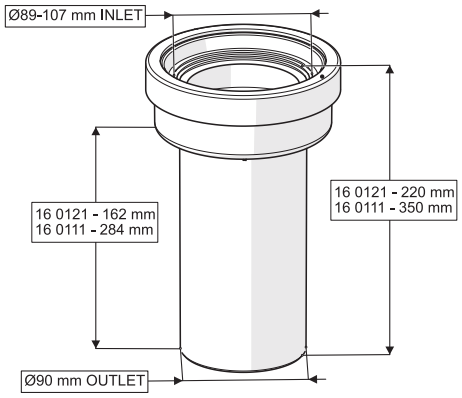

Ø90x220 mm

16 0121

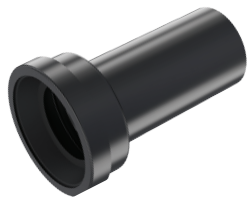

30

39x38x52 cm

8,1 kg

Ø90x350 mm

16 0111



20

39x38x52 cm

5,96 kg

أنبوب مخرج ماء نظيف لخزان المرحاض المخفي

Ø45x180 mm

16 0141



175

11,3 kg

Ø45x310 mm

16 0142



125

12,3 kg

Ø45x400 mm

16 0135



90

16,2 kg

حشية مخرج الماء النظيف لخزان المرحاض المخفي - Ø45

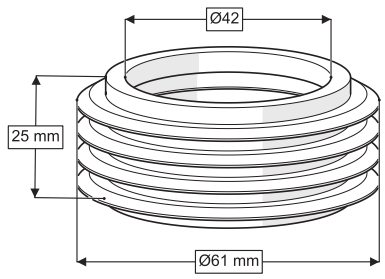



16 0136

حشية مخرج مياه الصرف لخزان المرحاض المخفي - Ø90

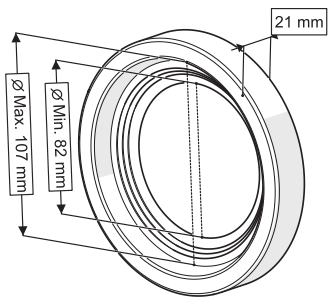



16 0134

طقم توصيل للمرحاض المعلّق على الحائط (Wall-Hung WC)

يربط وصلات المياه النظيفة والصرف بين المرحاض المخفي والمرحاض الجداري

Ø90x350+Ø45x310 mm



16 0109

20

59x38x52 cm

9,95 kg

Ø90x220+Ø45x180 mm



16 0107

30

39x38x52 cm

12,9 kg

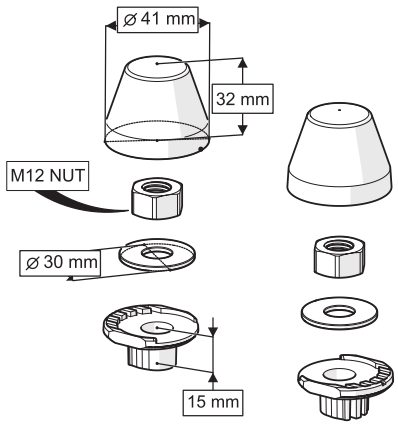

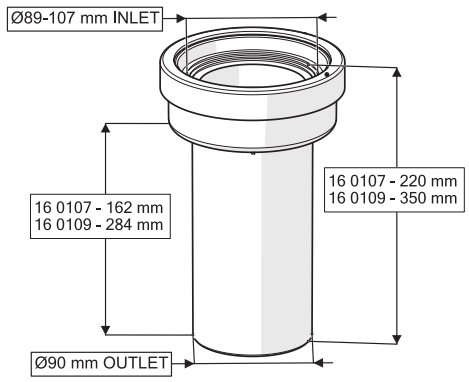

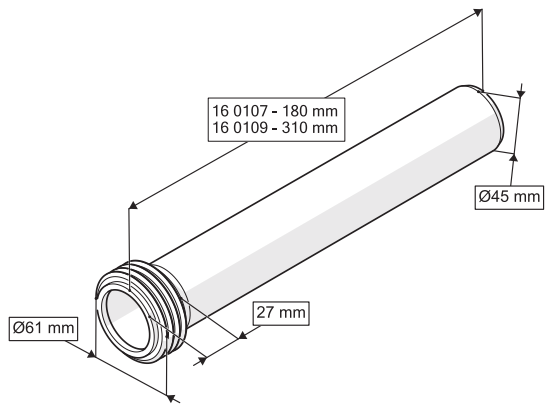

غطاء حماية لأنابيب خزان المرحاض المخفي

يحمي أنبوب التدفق أو مداخل الخزان المخفي من التلف والأوساخ

45 mm + Ø90 mm

14 0284

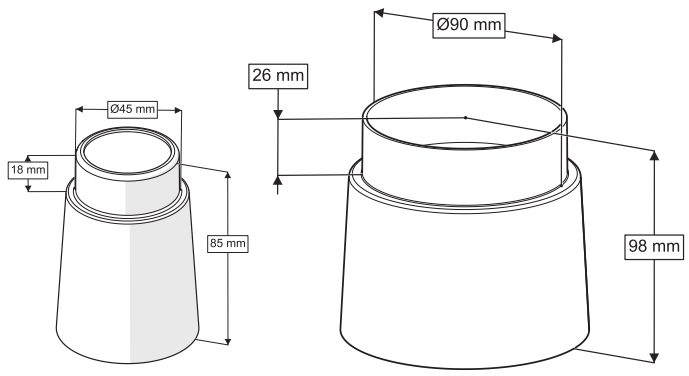

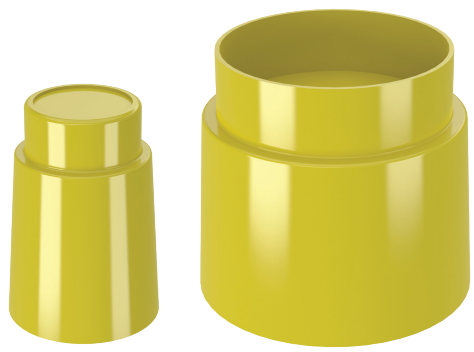

منظّم تدفق قابل للضبط لمدخل الماء النظيف في المرحاض

يُثبّت على مدخل الخزان المخفي للتحكّم الدقيق في التدفق. يساهم في الحفاظ على استهلاك مثالي للمياه عند كل سحب، ويمنع ظاهرة الصدمة المائية أو الضجيج داخل النظام

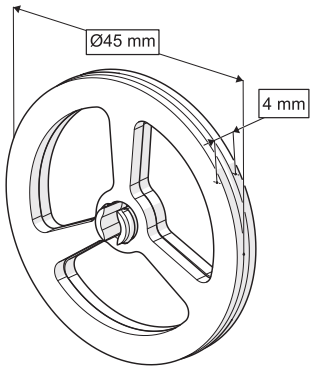

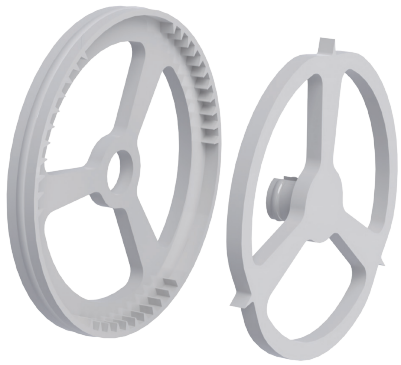

16 0138

500

38x25x20 cm

3,5 kg



معدل التدفق (VELOCITY):
1.6 لتر/ث (كحد أدنى)



معدل التدفق (VELOCITY):
2.3 لتر/ث (كحد أدنى)



معدل التدفق (VELOCITY):
3.0 لتر/ث (كحد أدنى)



طقم توصيل للمرحاض المعلّق على الحائط - إزاحة 25 مم

يربط وصلات المياه النظيفة والصرف بالمرحاض المخفي مع إزاحة 25 مم لضبط خطوط المياه. مثالي للتجديدات الجزئية أو عند الحاجة إلى تعديل المسافات القياسية

شاهد العرض التوضيحي للمزيد من التفاصيل
YouTube

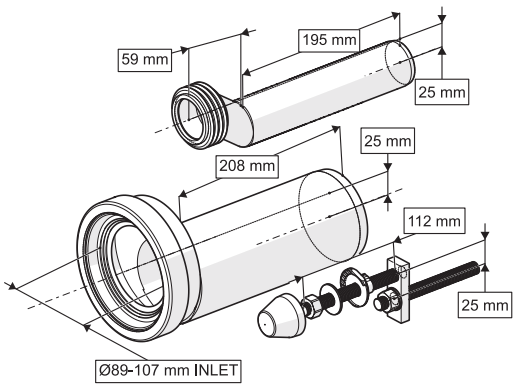



25 mm OFFSET

16 0110

8

39x38x21 cm

4,45 kg

مخروط M12 مع سدادة لخزان المرحاض المخفي

طقم تثبيت لمسامير M12 لتثبيت المرحاض الجداري (Wall-Mounted WC).

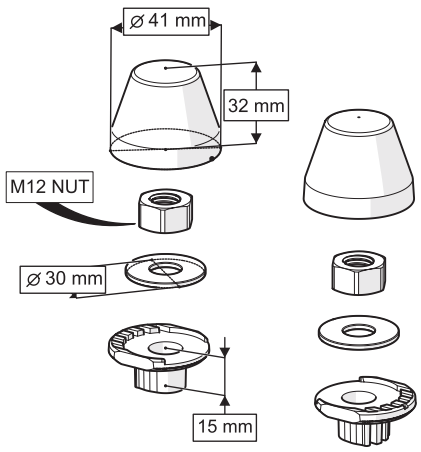



16 0128

100

38x25x20 cm

6,5 kg

رغوة عازلة للصوت (Soundproof Foam)

توفّر الهدوء والراحة في حمّامك

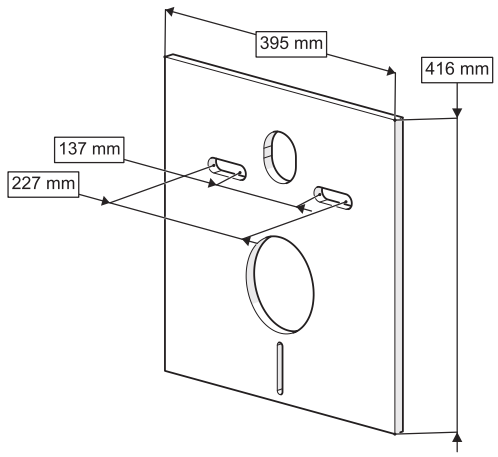



للمرحاض (WC)

16 0406

100

60x40x50 cm

3 kg

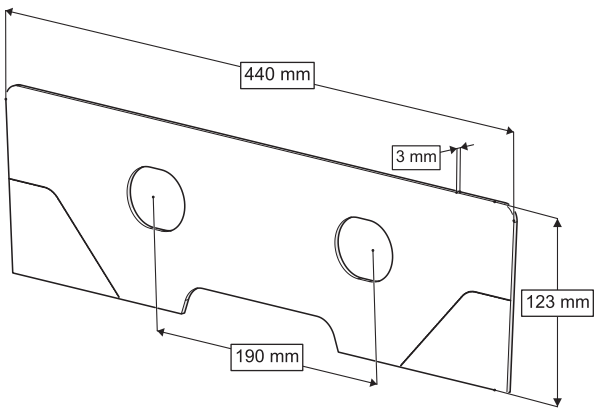

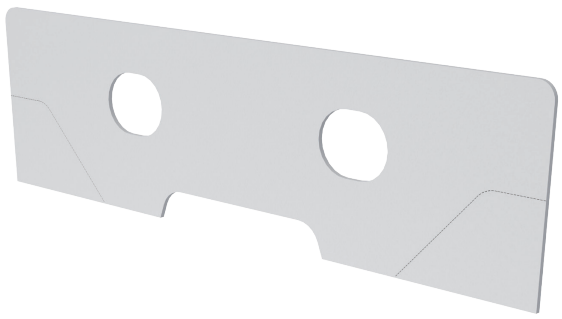

للمغاسل (Washbasins)

16 0407

100

88x78x46 cm

6,5 kg

حشية صمام الطرد (Flush Valve Seal)

مصنوعة من السيليكون وبأبعاد قياسية، متوافقة مع غالبية خزانات المرحاض المخفية

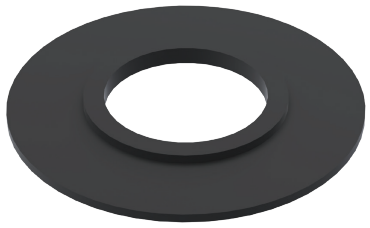

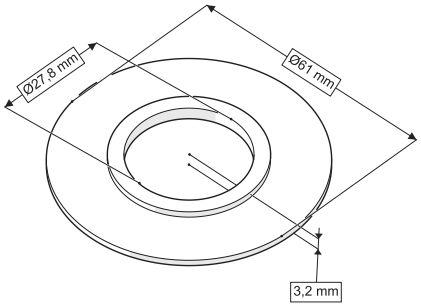

16 0405

100

حشية مخرج الماء النظيف لخزان المرحاض المخفي - قياس Ø45

توفّر إحكام العزل بين أنبوب الدخول ومخرج الماء النظيف في الخزان المخفي



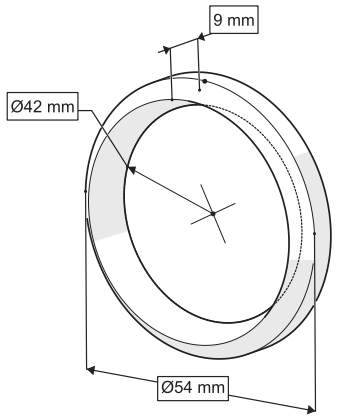

16 0137

1500

39x38x21 cm

7,5 kg

حشية مخرج مياه الصرف لخزان المرحاض المخفي - قياس Ø90

توفّر إحكام العزل بين أنبوب المخرج ومخرج مياه الصرف في الخزان المخفي



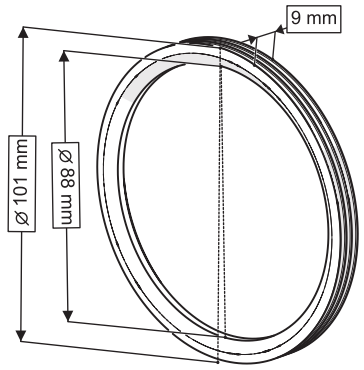

16 0179

500

39x38x21 cm

7,5 kg


قريبًا

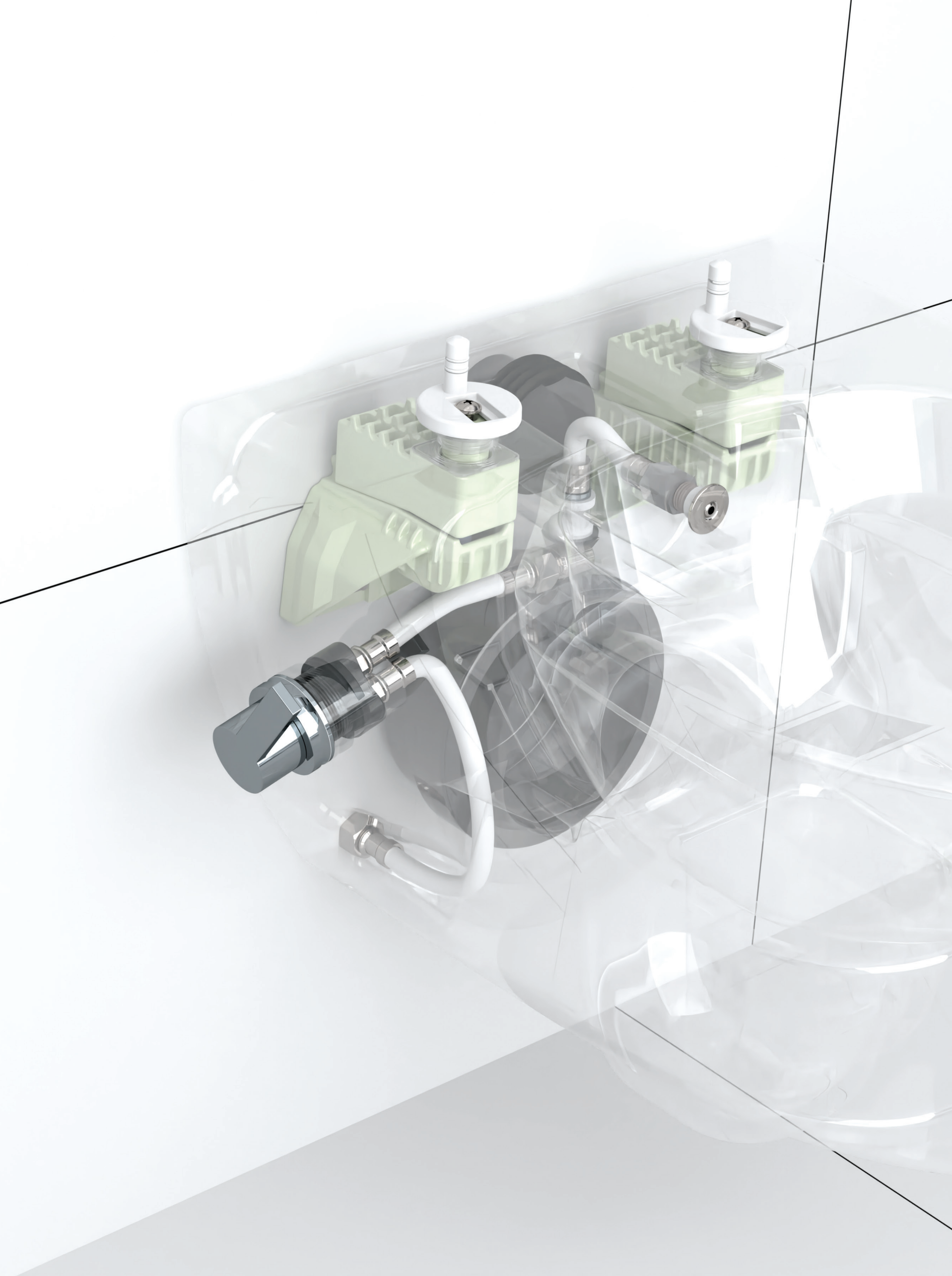



أطقم تثبيت للأدوات الصحية

106 - 119

طقم تثبيت جانبي للمرحاض (شكل L)

يُستخدم لتثبيت المرحاض على الأرض. اتجاه المنتج أفقي، وشكله حرف L. يتميز التثبيت الجانبي للمسمار بقدرة تحمّل عالية.

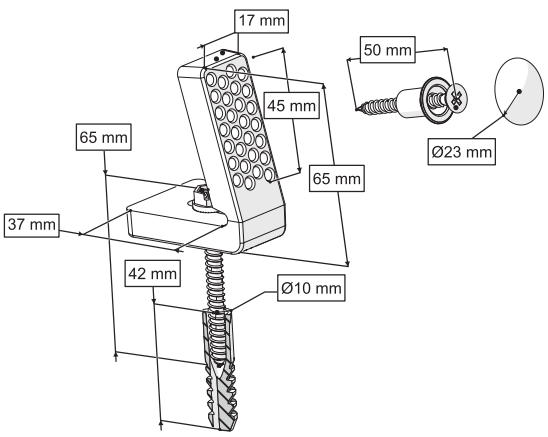



14 0298

50

39x38x21 cm

8 kg

طقم تثبيت للإكسسوارات

يُستخدم لتثبيت المرحاض على الأرض اتجاه التثبيت عمودي، مع قدرة تحمّل عالية للهيكل الرأسي لمسمار التثبيت.

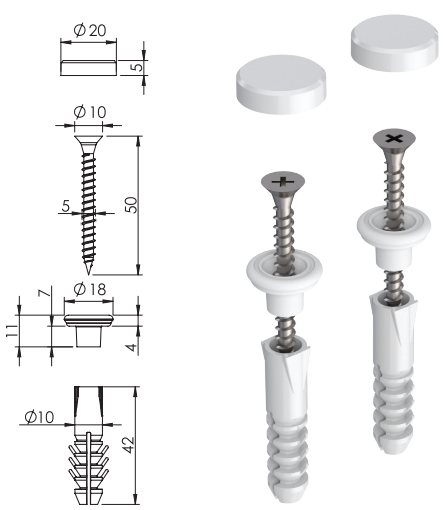

14 0288

400

38x25x20 cm

6 kg

طقم تثبيت جانبي للمرحاض (نوع عمودي)

يُستخدم لتثبيت المرحاض على الأرض. اتجاه التثبيت عمودي.

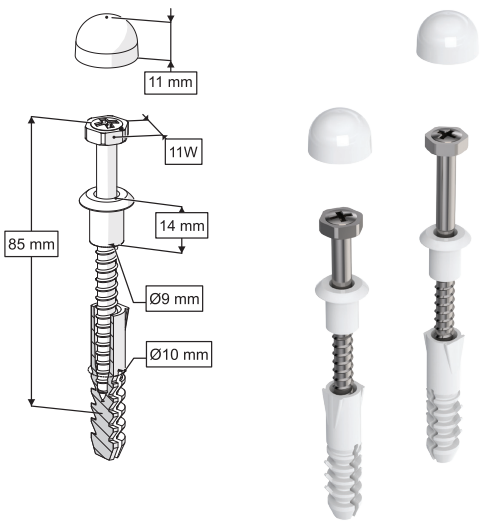

14 0060

200

38x25x20 cm

8 kg



(QR) امسح رمز الاستجابة السريعة
وأخبرنا بما تحتاج. سيقوم فريقنا
!بالاختيار المناسب لك

كوع مدخل الماء

يُستخدم لتوصيل تغذية المياه النظيفة للمراحيض.

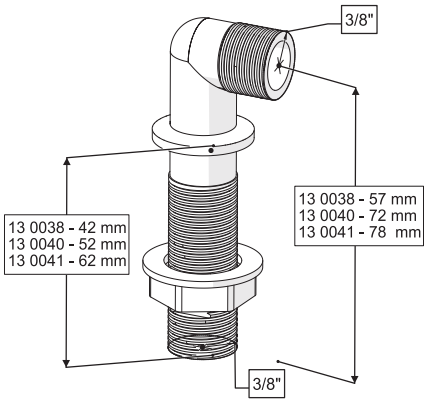



3/8” 62 mm	3/8” 52 mm	3/8” 42 mm
13 0090	13 0089	13 0088
700	700	700
39x38x21 cm	39x38x21 cm	39x38x21 cm
8 kg	8 kg	8 kg



سدّادة مطاطية للفتحة الجانبية 18 × Ø50 مم

تُستخدم لإغلاق فتحات الصنبور في الأحواض.

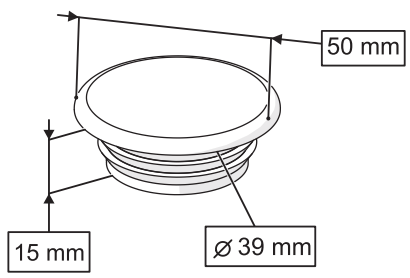



أبيض

13 0085
600
38x38x21 cm
8 kg

سدّادة بلاستيكية مع صامولة

تُستخدم لإغلاق فتحات مدخل المياه النظيفة غير المُستخدَمة في المراحيض والبيديهات المُلاصقة للجدار.

كروم



13 0084

1200

38x38x21 cm

11 kg

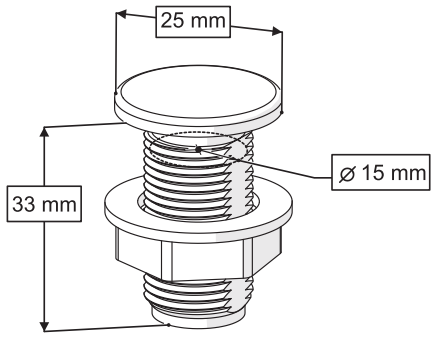

أبيض



13 0083

1200

38x38x21 cm

11 kg

سدّادة بحشية 30x16 مم

تُستخدم لإغلاق فتحات مدخل المياه النظيفة غير المُستخدَمة في المراحيض والبيديهات المُلاصقة للجدار.

كروم

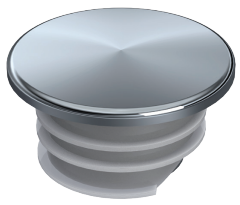

13 0087

2250

38x38x21 cm

7 kg

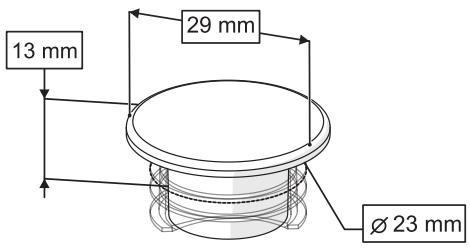

أبيض



13 0086

2250

38x38x21 cm

7 kg

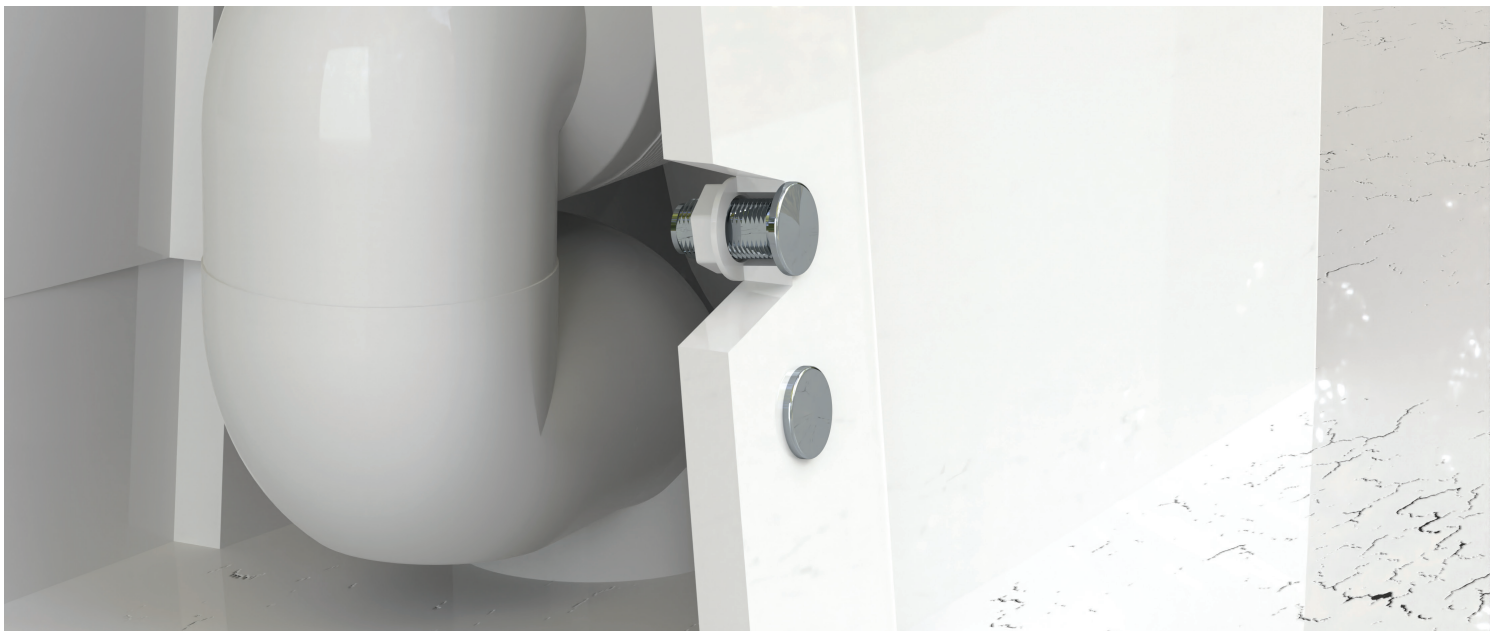

طقم تثبيت مرحاض جداري مخفي T1 - تركيب علوي

يستخدم هذا المنتج لتركيب المراحيض المعلقة على الحائط بتوصيل مخفي.

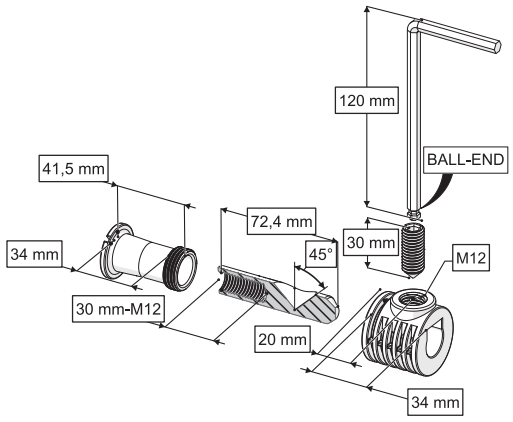



12 0424

40

38x25x20 cm

12 kg

طقم تثبيت مرحاض جداري مخفي T1 - تركيب علوي

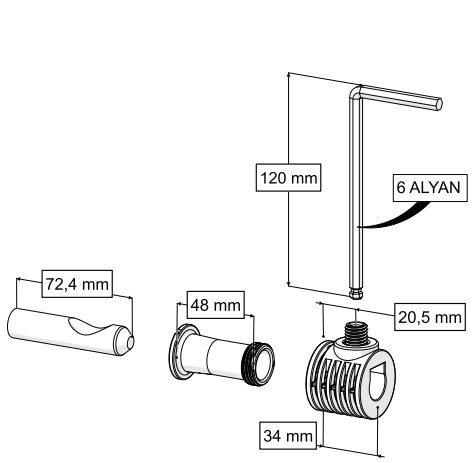

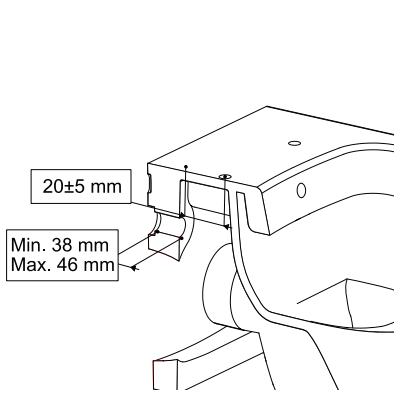



12 0446

40

38x25x20 cm

12 kg

طقم تثبيت مرحاض جداري مخفي T1 - تركيب علوي +3 امتدادات

بفضل ثلاثة امتدادات مرفقة داخل العبوة، يمكن تركيبه على المراحيض التي تتراوح أبعاد ثقوب تثبيت الغطاء فيها بين 20 مم حدًّا أدنى و 60 مم حدًّا أقصى، مما يوفّر نطاق تركيب واسعًا بمنتج واحد.

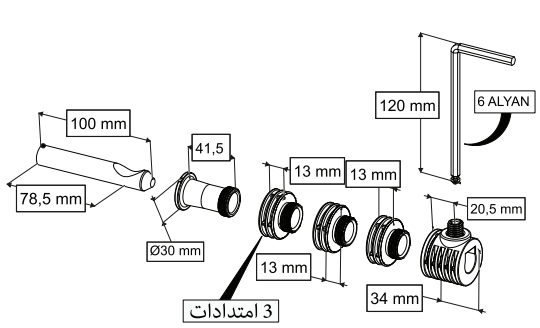

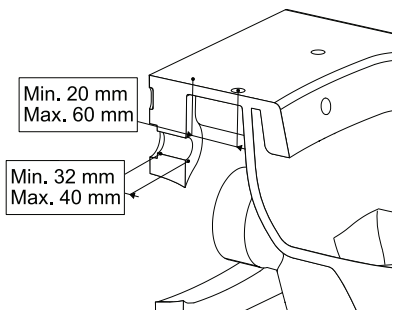



12 0443

25

38x25x20 cm

9,49 kg



(QR) امسح رمز الاستجابة السريعة
وأخبرنا بما تحتاج. سيقوم فريقنا
!بالاختيار المناسب لك

طقم تثبيت مرحاض جداري مخفي T1 - تركيب علوي + أنبوب تثبيت

بفضل أنبوبَي التثبيت المختلفين المرفقَين في العبوة، يمكن تركيبه على المراحيض التي يتراوح سُمك جسمها بين 32 مم حدًّا أدنى و 46 مم حدًّا أقصى.

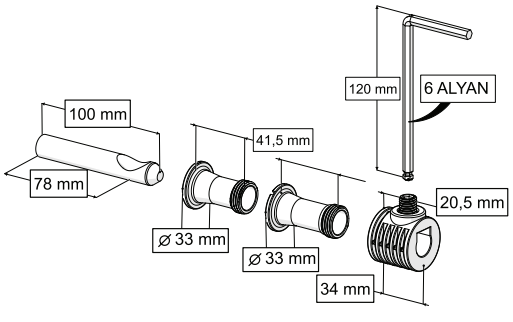

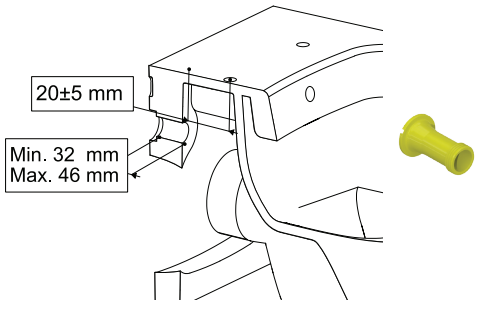

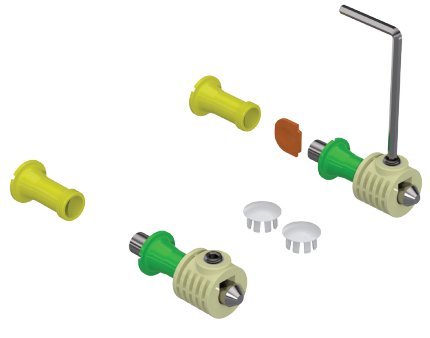

12 0444

35

38x25x20 cm

10,7 kg

طقم تثبيت مرحاض جداري مخفي T1 - تركيب علوي +3 امتدادات + أنبوب تثبيت

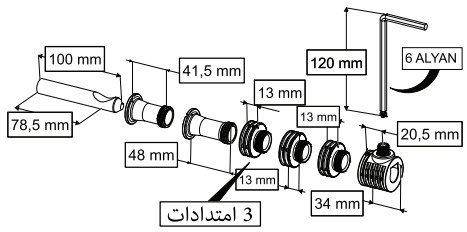

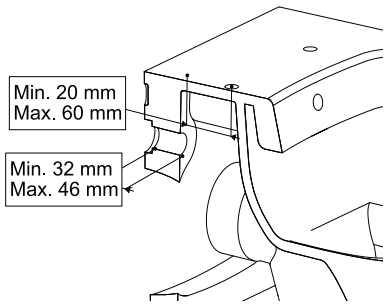

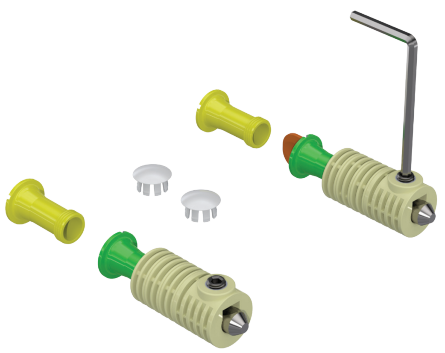

12 0445

35

38x25x20 cm

95,72 kg

طقم تثبيت مرحاض

جداري مخفي

400 KG
اختبار الحمولة
مناسب

TSE
EN 997



طقم تثبيت مرحاض جداري مخفي T1 - تركيب علوي +3 امتدادات + أنبوب تثبيت

يُستخدم لتركيب المراحيض المعلقة ذات التثبيت المخفي؛ مناسب للطرازات التي يتم تثبيتها من الجزء السفلي للمرحاض

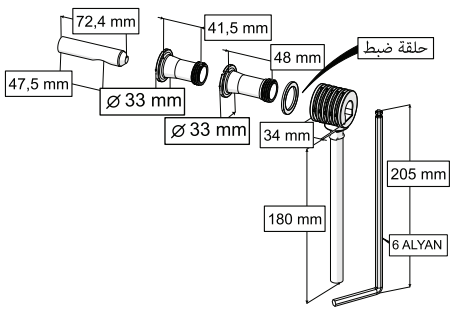

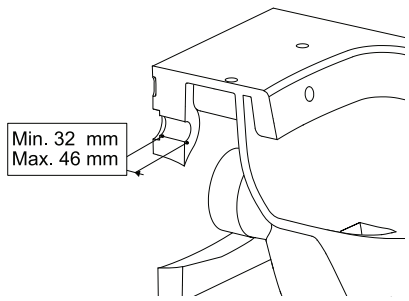

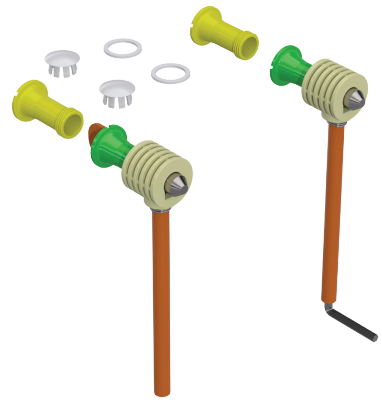

12 0447

25

38x25x20 cm

8,75 kg



طقم تثبيت جداري (iZYFIX) T4 - قابل للضبط - تركيب علوي

يُستخدم لتثبيت جميع المراحيض الجدارية (ذات الوصلة المخفية). بفضل بنيته القابلة للضبط، يناسب مختلف سماكات المرحاض. يجب تركيب طقم التثبيت من الجانب أو الأمام عبر الفتحات الكبيرة في مقعد المرحاض

متوافق مع 30 مم

12 0428

20

39x38x21 cm

11 kg



iZYfix
WALL HUNG WC FIXING SET

EN 997
TS EN 997
مطابق لمعيار

KG
مختبر (TSE تجارب)
حتى 600 كجم

حلقات معدنية

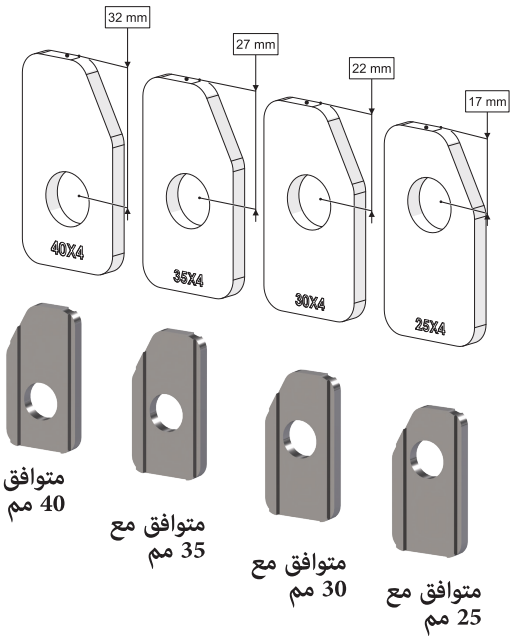

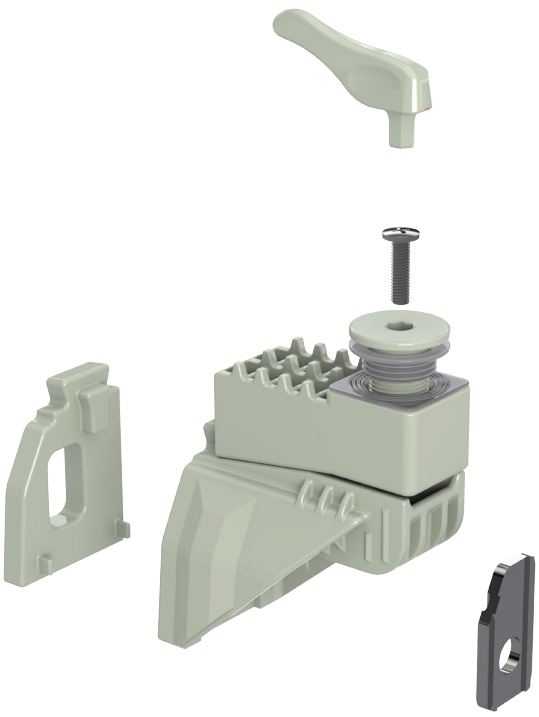

إذا كان قياس X=40 مم، يُرجى التأكد من توافق الطقم مع 40 مم. وإذا كان X=50 مم، فإن الحلقة المتوافقة هي 25 مم

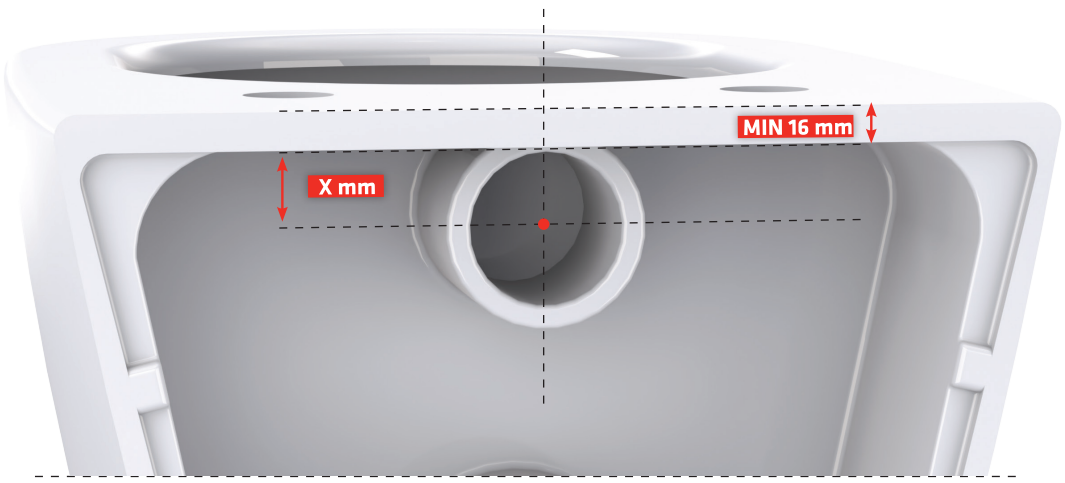

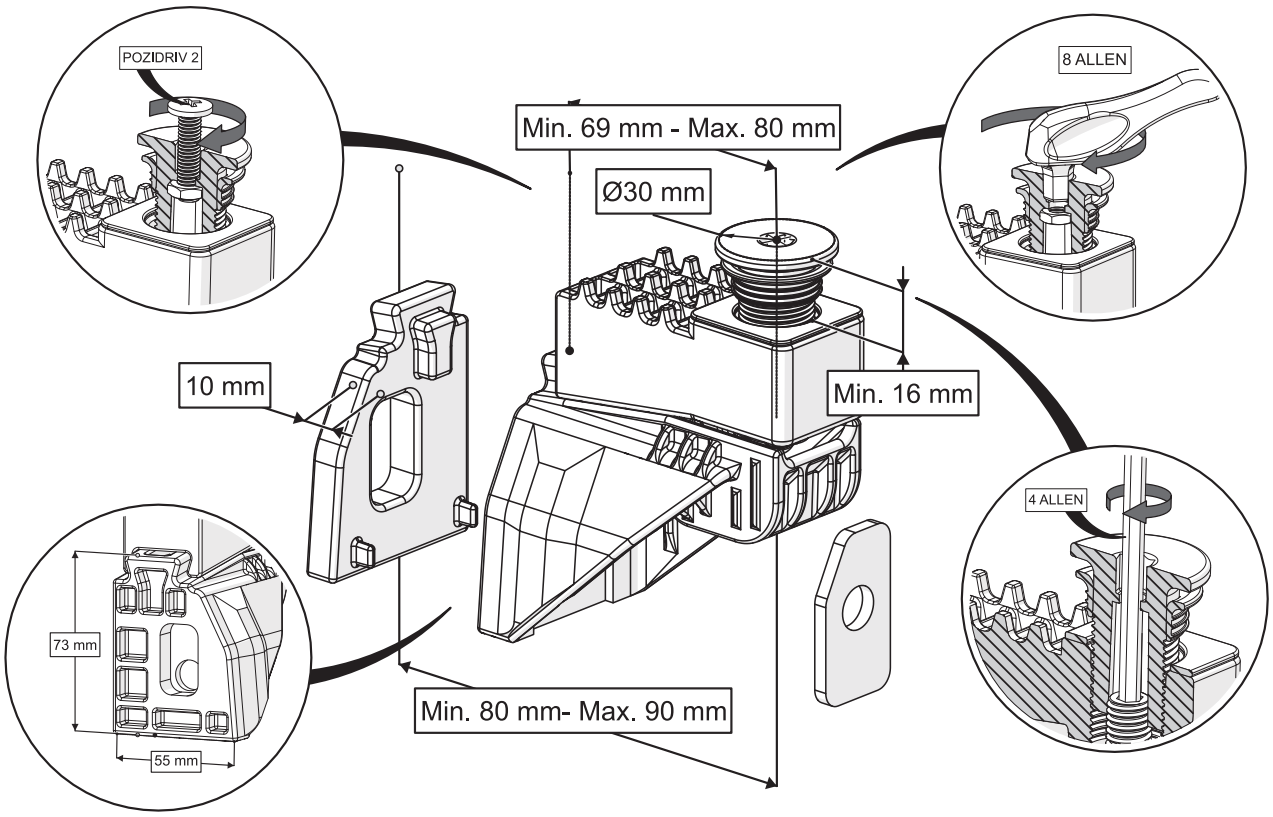







شاهد العرض التوضيحي للمزيد من التفاصيل

مسجَّل ببراءة اختراع

Europaisches Patentamt
European Patent Office
Office européen des brevets

(QR) امسح رمز الاستجابة السريعة
وأخبرنا بما تحتاج. سيقوم فريقنا
بالاختيار المناسب لك!

طقم تثبيت جانبي للمرحاض (نوع عمودي) T34

يُستخدم لتثبيت المرحاض على الأرض. اتجاه التثبيت عمودي

مجموعة من ٤ قطع



14 0235

150

38x25x20 cm

11 kg

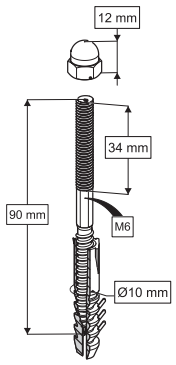

مجموعة من ٢ قطع



14 0290

200

38x25x20 cm

8 kg

طقم تثبيت للمبولة Urinal



14 0294

200

38x25x20 cm

9 kg

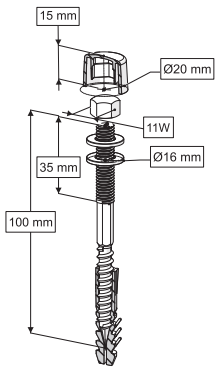

طقم تثبيت للأدوات الصحية المونوبلوك Monoblock

يُستخدم لتركيب الأدوات الصحية المونوبلوك على الحائط

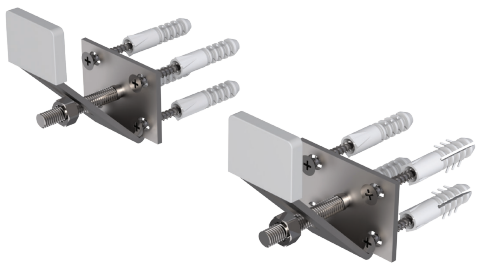

14 0234

30

38x25x20 cm

12 kg

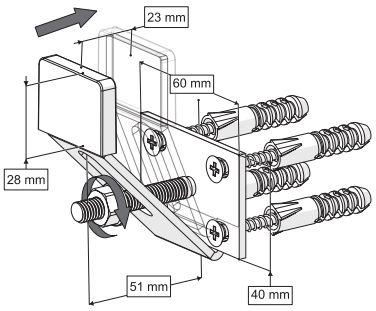

طقم تثبيت لحوض نصف الركيزة

يُستخدم في تركيب أحواض نصف الركيزة

مفتاح طويل



14 0299

150

38x25x20 cm

15,15 kg

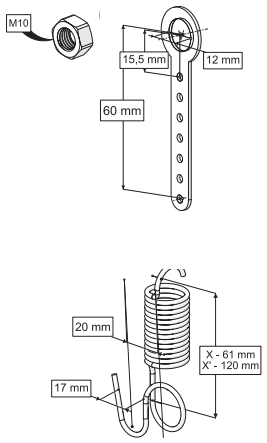

مفتاح قصير



14 0293

150

38x25x20 cm

14 kg

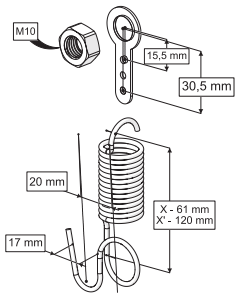

طقم تثبيت لحوض أسفل المنضدة (نوع L)

يُستخدم لتركيب الأحواض أسفل المنضدة



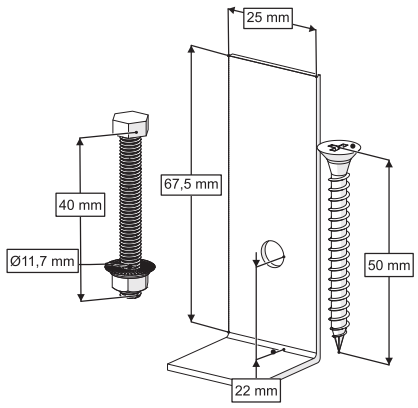

14 0291

100

38x25x20 cm

16 kg

طقم تثبيت لسخان المياه

يُستخدم لتثبيت منتجات مثل سخانات المياه المُعلقة على الحائط



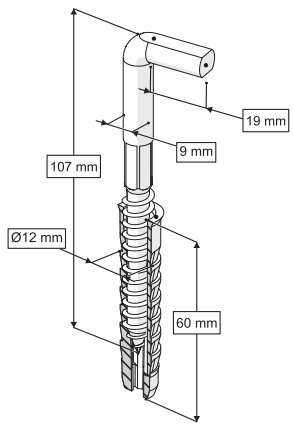

14 0126

150

38x25x20 cm

16 kg

طقم تثبيت الحوض الجداري والحوض الركني

يُستخدم لتثبيت الأدوات الصحية المونوبلوك على الحائط



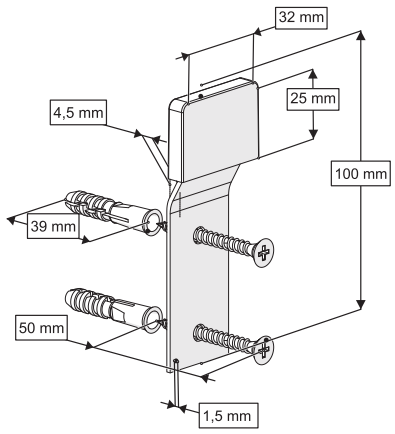

14 0292

150

38x25x20 cm

17 kg







وصلات المرحاض

120 - 135

وصلة مرحاض إكسنتريك (EVA)

مناسبة لمخرج المرحاض العمودي وتتيح اتصالًا إكسنتريك بمقدار 20 مم

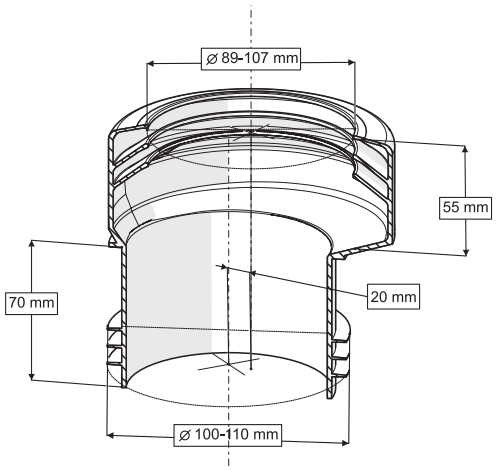



إزاحة 20 mm

11 0489

48

59x38x52 cm

8,27 kg

وصلة مرحاض إكسنتريك (PP)

حل عملي ومتين لتركيبات المرحاض ذات المخرج العمودي.

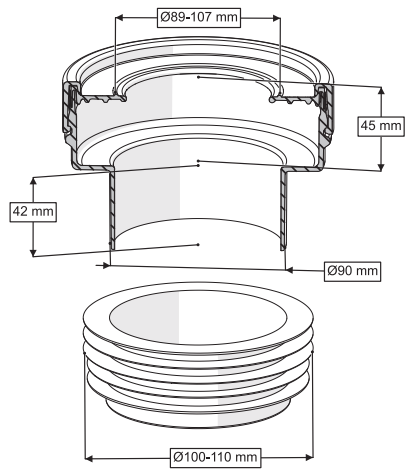



مستقيمة

11 0308

60

59x38x52 cm

15,63 kg

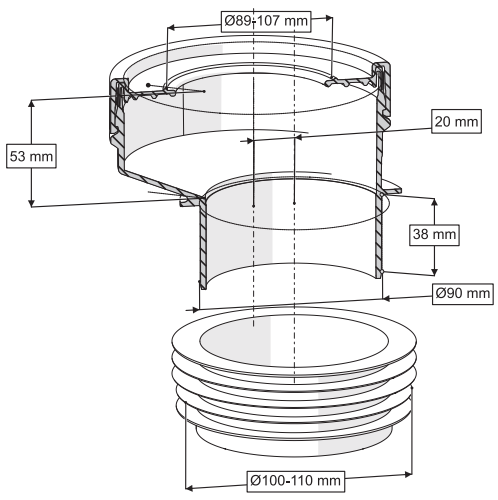



إزاحة 20 mm

11 0321

60

59x38x52 cm

14,4 kg

وصلة مرحاض إكسنتريك (PP)

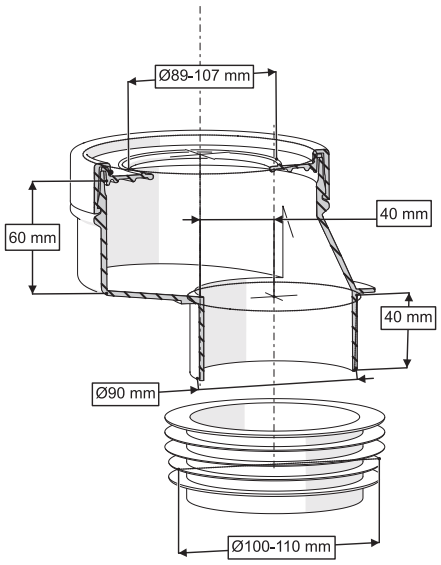



إزاحة 20 mm

11 0335

40

59x38x52 cm

11,88 kg



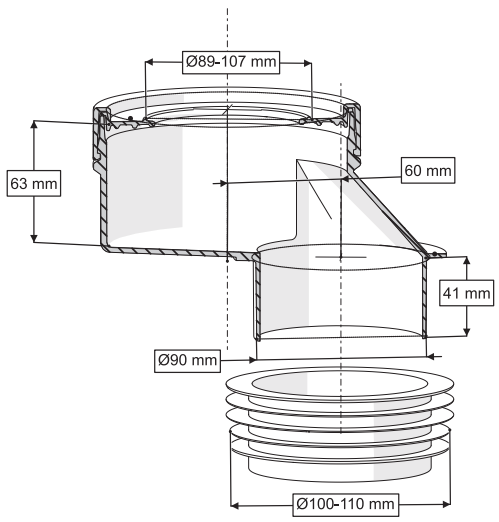



إزاحة 60 mm

11 0347

40

59x38x52 cm

11,6 kg

وصلة مرحاض S قابلة للتعديل عن طريق القطع T2

تم تصميم وصلة S خصيصًا لتوصيل مراحيض P-Trap بالأرضية، مما يوفر تركيبًا آمنًا وثابتًا بفضل هيكلها المتين. كما تتيح إ مكانية تثبيتها على الحائط باستخدام مكونات معدنية لزيادة المتانة والموثوقية .

شاهد العرض التوضيحي للمزيد من التفاصيل

مخرج Ø90-110

11 0508



12

59x38x52 cm

8,52 kg

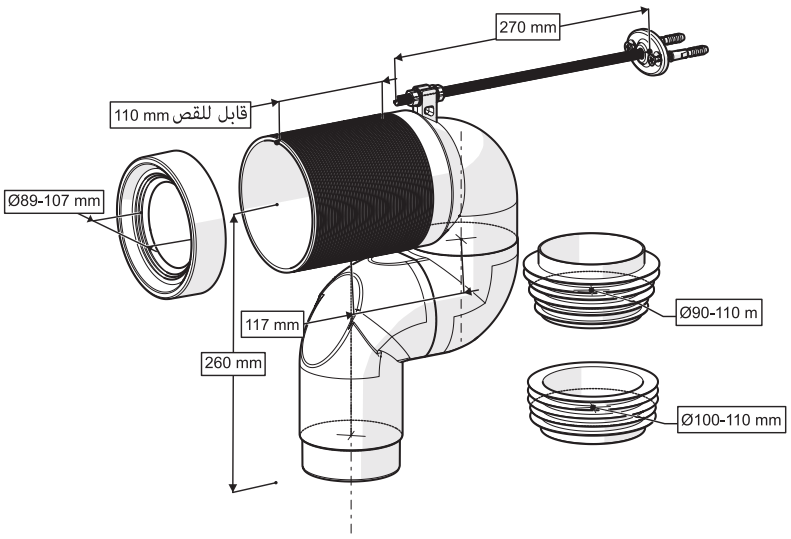

مخرج Ø100-110

11 0509



وصلة مرحاض بقياس Ø110 مم

يمكن استخدامها لتوصيل مراحيض P-Trap بالأرضية.

إزاحة 110 mm

11 0041

40

59x38x52 cm

7,38 kg



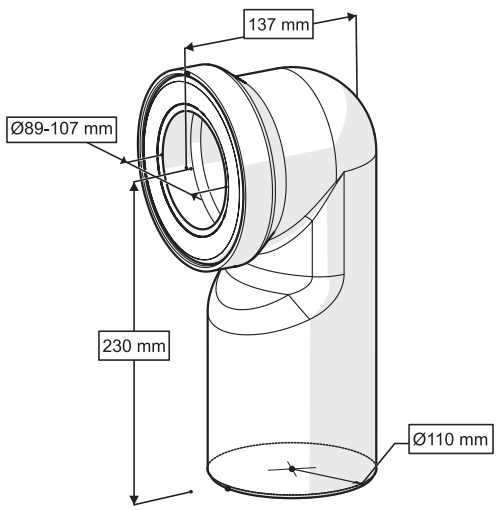

وصلة مرحاض S قابلة للضبط عن طريق القص

يُستخدم بشكل خاص لتوصيل مراحيض P-Trap بالأرض، ويمكن تثبيته على الحائط باستخدام مكونات معدنية، ويتميز بتصميم مدمج مثالي للمساحات الضيقة.

شاهد العرض التوضيحي للمزيد من التفاصيل

مخرج Ø90-110

11 0598



مخرج Ø100-110

11 0010



12

59x38x52 cm

8,52 kg

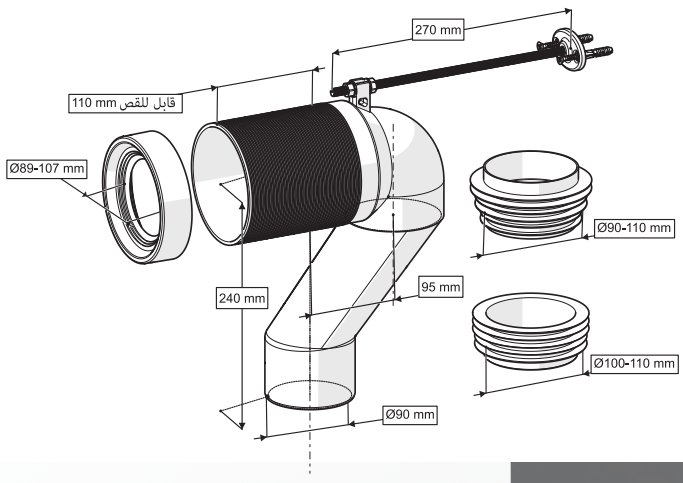

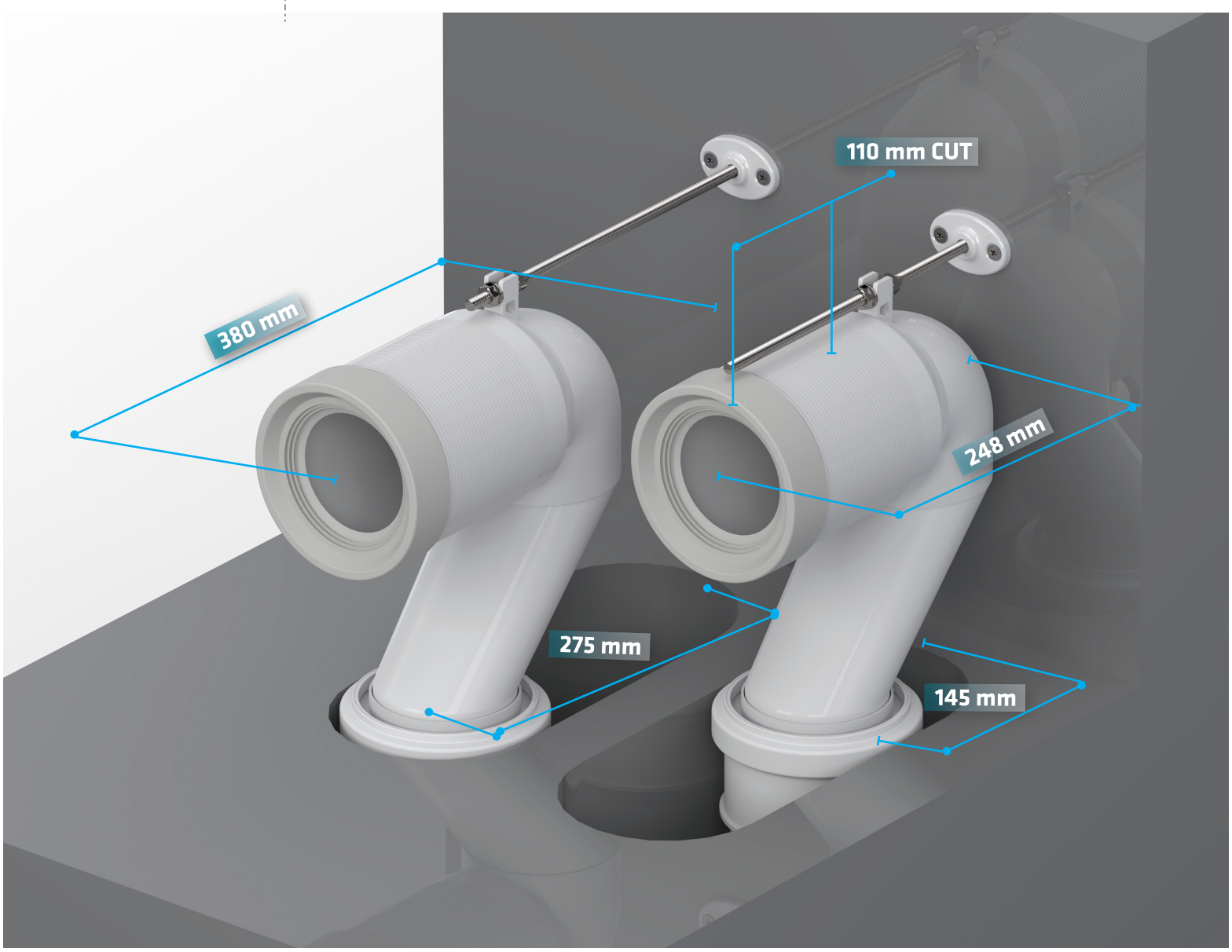

وصلة مرحاض مرنة (PVC) بقياس Ø110 مم

توفر اتصالًا مناسبًا ومرنًا في نظام الصرف



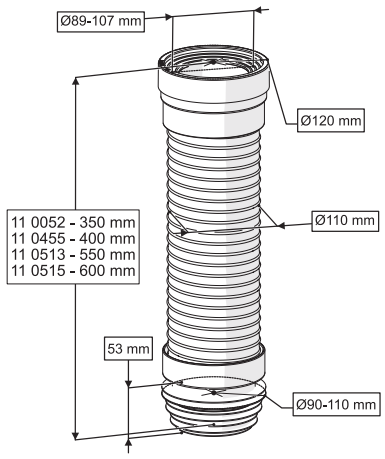

مخرج Ø90-110 mm

350 mm	400 mm
11 0052	11 0455

550 mm	600 mm
11 0513	11 0515

15

وصلة مرحاض مرنة (PVC) بقياس Ø110 مم



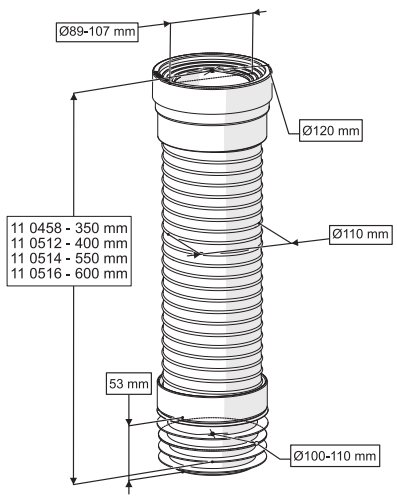

مخرج Ø100-110 mm

350 mm	400 mm
11 0458	11 0512

550 mm	600 mm
11 0514	11 0516

15

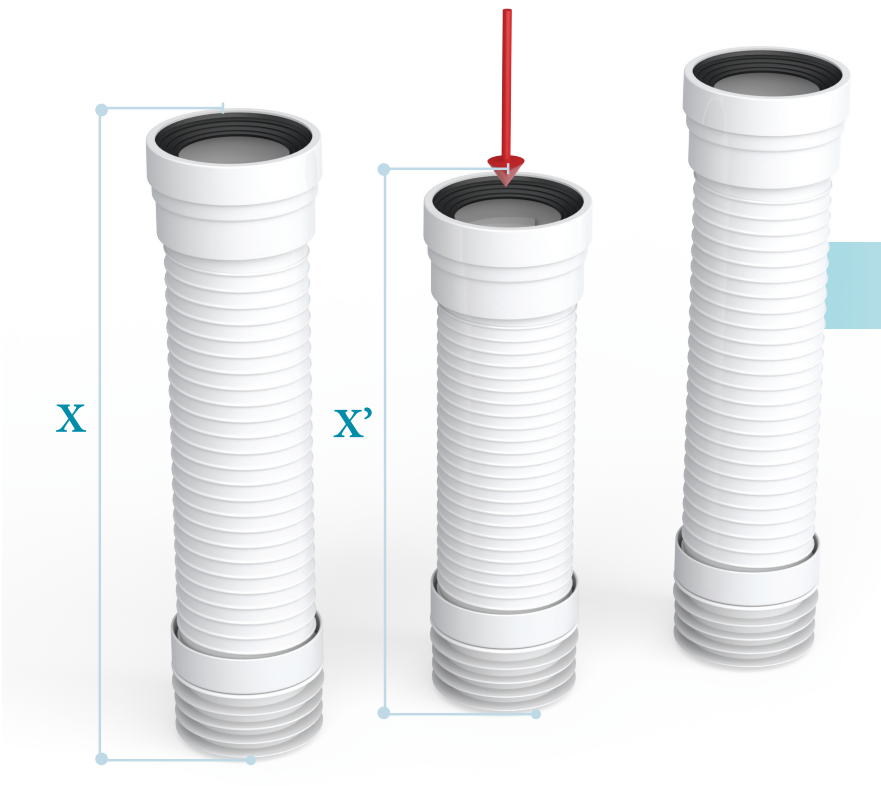

قوة مرنة وأداء متين!

X : 400 mm

X' : 320 mm

وصلة مرحاض قابلة للتمديد بقياس Ø110 مم

تسهّل التركيب للمراحيض الموجودة في وضع غير ملائم تصميم قابل للتمديد يتكيف بسلاسة مع المخارج ذات الإزاحة.

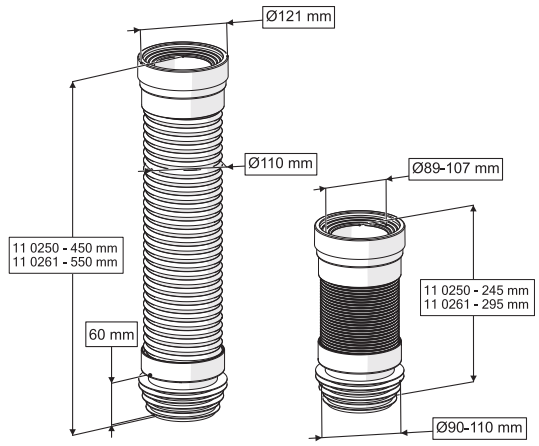



Ø90/110 mm

450 mm

11 0250

550 mm

11 0261

30



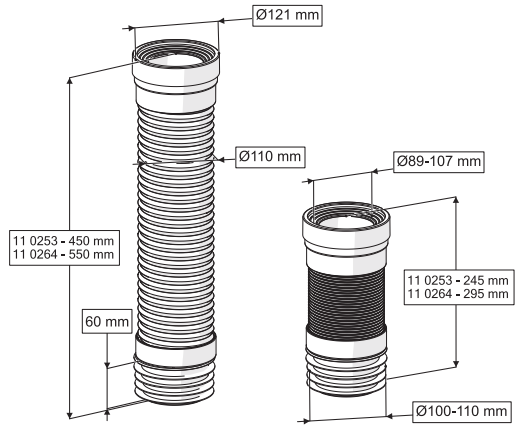

Ø100/110 mm

450 mm

11 0253

550 mm

11 0264

30



اجتازت اختبار الإحكام الهوائي بضغط
بار 0.1



قوة السحب:
نيوتن 75



حشوات مطاطية بصلابة
Shore A 70 توفر مرونة ومتانة.

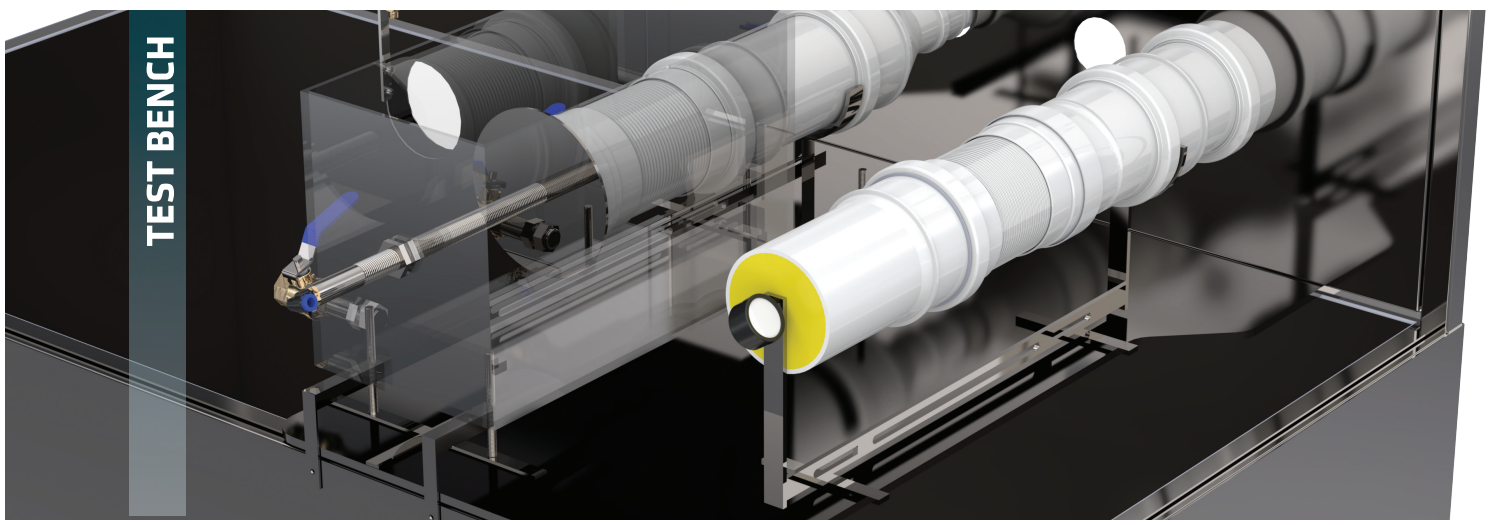

وصلة مرحاض قابلة للتمديد بقياس Ø100 مم

يسهّل عملية تركيب المراحيض في المواقع الصعبة.
يربط مراحيض ملاصقة للحائط بأنبوب الصرف.
يتميز بتصميم قابل للتمديد ليتكيف بسهولة مع المخارج غير المتوازية.

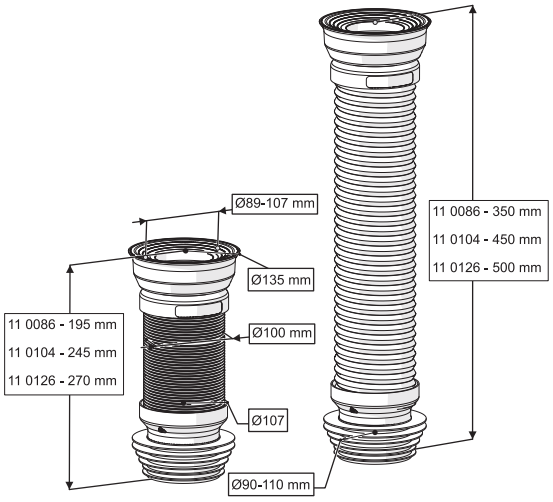



350 mm
30 11 0086

450 mm
30 11 0104

500 mm
30 11 0126

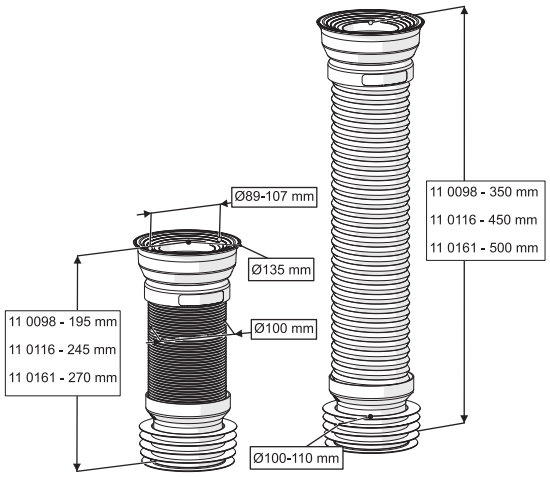



350 mm
30 11 0098

450 mm
30 11 0116

500 mm
30 11 0161



وصلة مرحاض بزاوية 90º قابلة للتمديد بقياس Ø100×460 مم

تسهّل التركيب للمراحيض الموجودة في وضع غير ملائم.

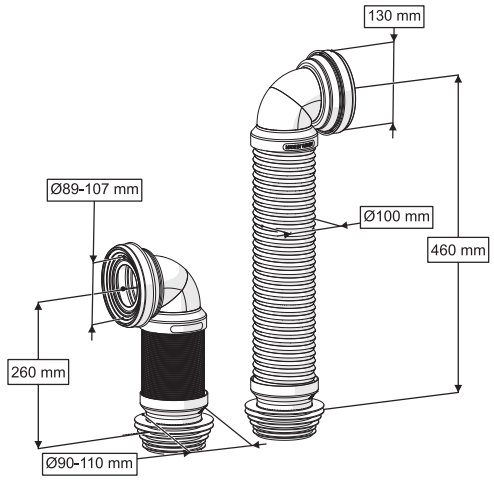

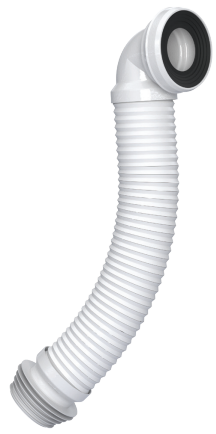

Ø90/110 mm

11 0209

16

59x38x52 cm

7,25 kg

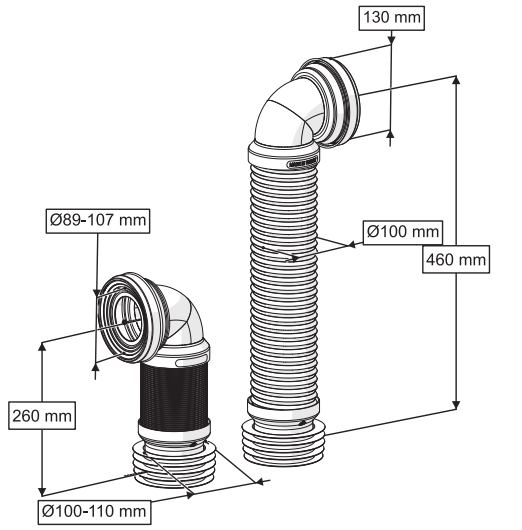



Ø100/110 mm

11 0228

16

59x38x52 cm

7,25 kg

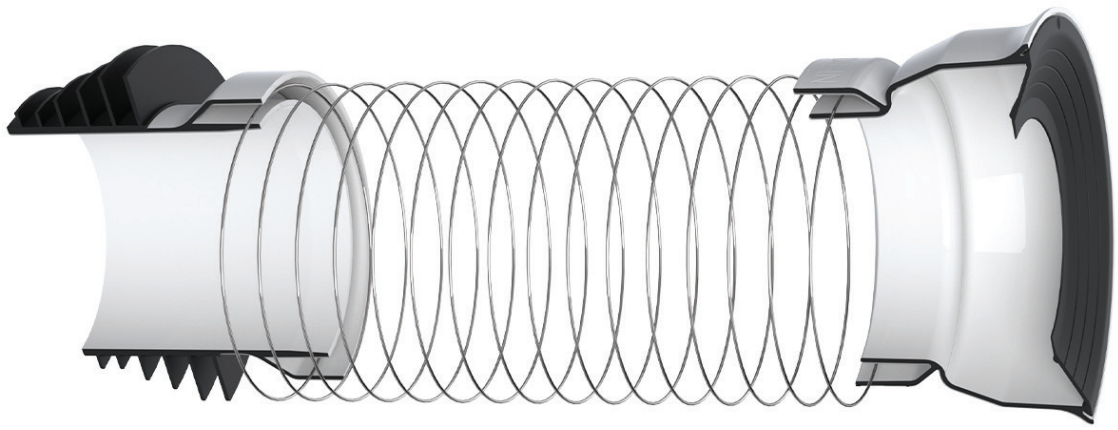

صمام مانع للتدفق العكسي وعازل للقوارض

يعزز صمام مانع التدفق العكسي وعازل القوارض مستوى النظافة والأمان عبر منع التدفق الرجعي وحجب الآفات والقضاء على الروائح. مصنوع من مواد متينة لضمان أداء موثوق في أنظمة السباكة السكنية والتجارية. يمثل هذا الحل المبتكر خيارًا مثاليًا للأنظمة الحديثة التي تركز على الصحة والأمان

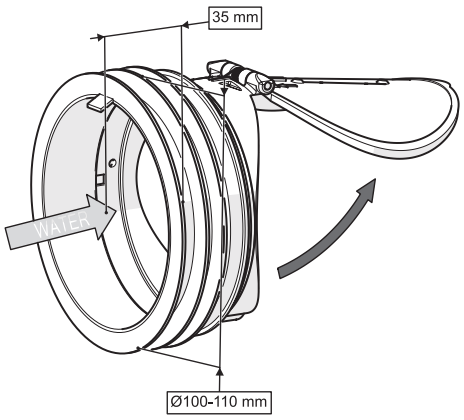



Ø100/110 mm

11 0296

96

59x38x52 cm

11,96 kg

وصلة مرحاض مستقيمة مع صمام مانع للتدفق العكسي وعازل للقوارض

يربط مرحاض P-Trap بالحائط. يمنع التدفق العكسي ويقضي على الروائح الكريهة وروائح المجاري
يمنع القوارض من دخول المبنى من خلال المرحاض

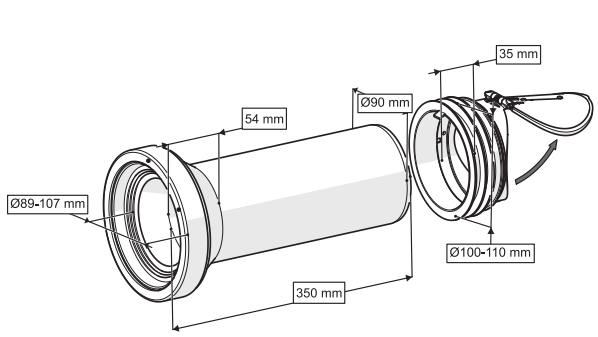



Ø100/110 mm

11 0475

12

59x38x52 cm

3,87 kg

وصلة مرحاض قابلة للتمديد بزاوية 90° مع صمام مانع للتدفق العكسي وحاجز للقوارض

يسهّل التركيب للمراحيض المثبتة في وضعية صعبة. يربط المراحيض الخلفية بالجدار مع أنبوب الصرف. يتكيف شكله القابل للتمديد بسلاسة مع المخارج ذات الإزاحة. يمنع التدفق العكسي. يقضي على الروائح الكريهة وروائح الصرف الصحي. يردع القوارض من الدخول إلى المبنى عبر المرحاض

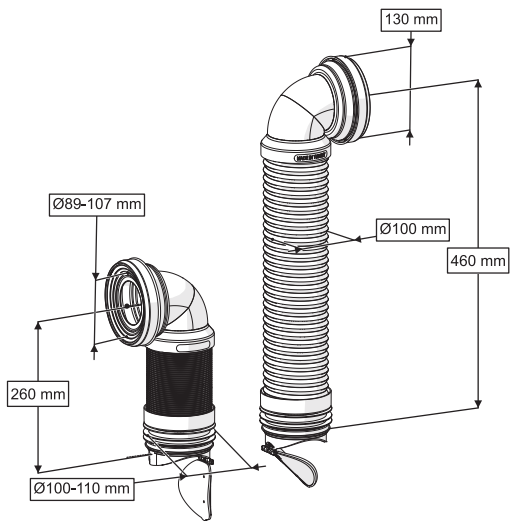



Ø100/110 mm

11 0442

24

61x52x42 cm

7,31 kg

وصلة مرحاض قابلة للتمديد مع صمام مانع للتدفق العكسي وحاجز للقوارض

يسهّل تركيب المراحيض في المواقع الصعبة. بفضل شكله المرن، يمكن الاتصال حتى إذا كان المخرج غير متماشي مع المركز.
يمنع التدفق العكسي ويقضي على الروائح الكريهة وروائح المجاري. كما يمنع القوارض من دخول المبنى من خلال المرحاض.

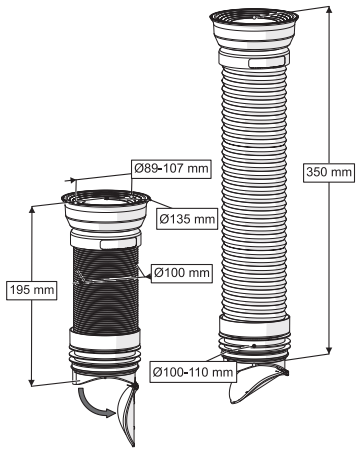



Ø100/110 mm

11 0189

24

61x52x42 cm

13,85 kg



خرطوم مرن بزاوية

يتميز بتصميم مرن (بزاوية 90°) ،مما يجعله مثاليًا للتركيبات التي تتطلب وصلات بزاوية. توفر مرونته سهولة في المحاذاة حتى في الأماكن الضيقة أو الصعبة، مما يضمن تركيبًا آمنًا ومحكمًا ضد التسرب.

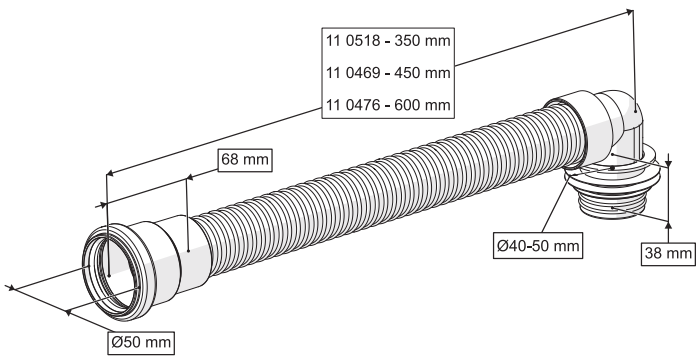



350 mm
50 **11 0518**

450 mm
40 **11 0469**

500 mm
30 **11 0476**

أنبوب مرن(قابل للتعديل عن طريق حركة التدوير)

الجانبان قابلان للفصل والتعديل عن طريق القطع حسب الحاجة.

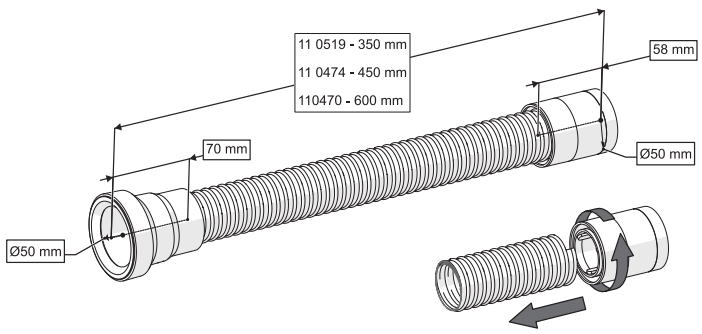



350 mm
60 **11 0519**

450 mm
50 **11 0474**

500 mm
40 **11 0470**

خرطوم مرن مستقيم

صُنع خصيصًا لتركيب حوض الاستحمام وسيفونات الدش، حيث يوفر مرونة توصيل سهلة وسلسة.

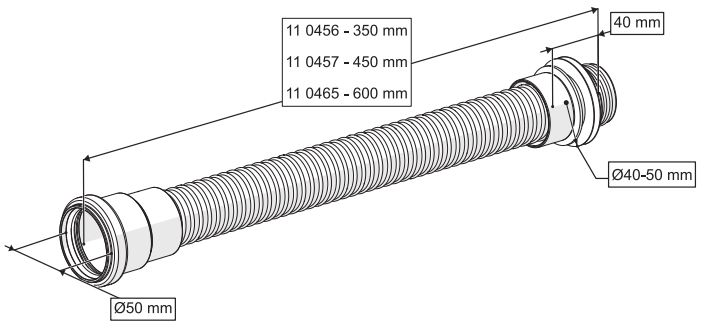



350 mm
50 **11 0456**

450 mm
40 **11 0457**

600 mm
30 **11 0465**

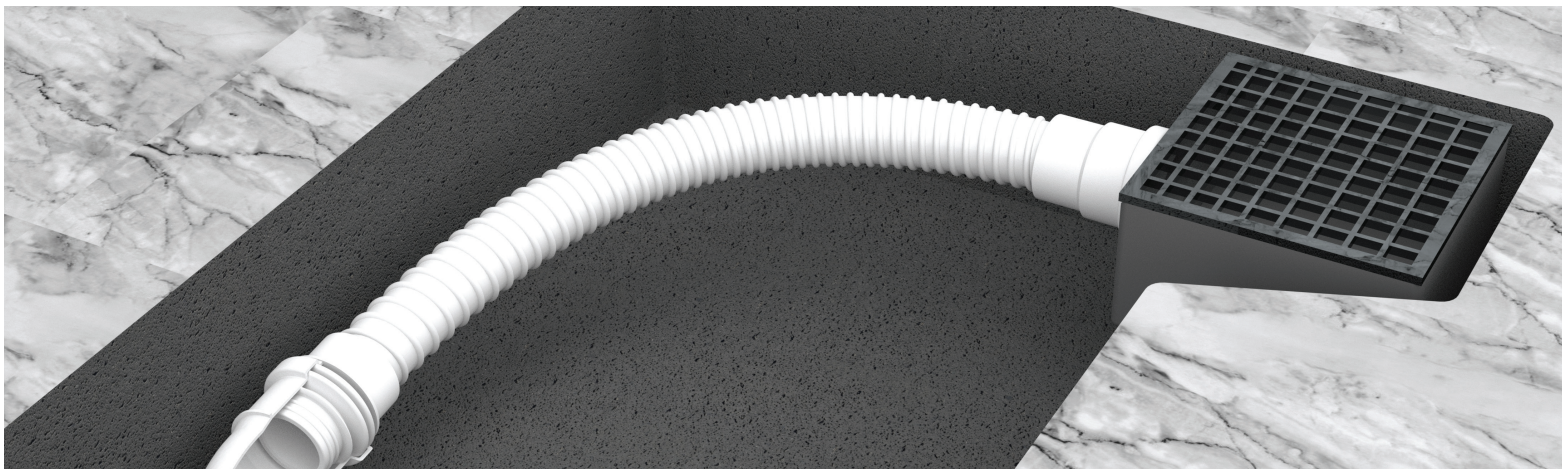

وصلة مرحاض مستقيمة بقياس Ø90 مم

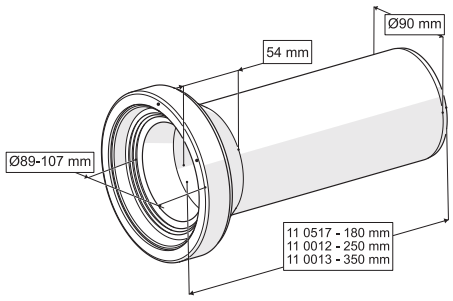

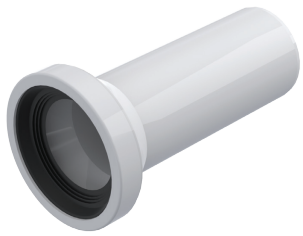

180 mm
15 11 0517

250 mm
30 11 0012

350 mm
20 11 0013

وصلة مرحاض مستقيمة بقياس Ø100 مم

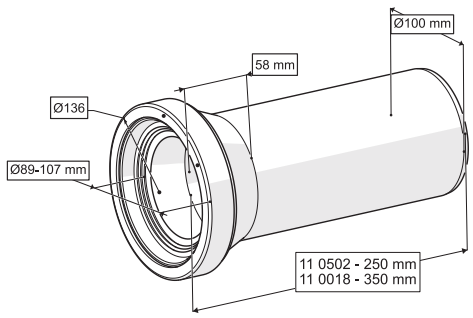



250 mm
24 11 0502

350 mm
20 11 0018



سيفون مبولة بوظيفة رأسية وأفقية

تصميم مبتكر يناسب التركيب العمودي والأفقي على حدٍ سواء. يضفي شكله الأنيق والمدمج خيارًا مثاليًا ليكون سيفونًا مخفيًا للمبولة. مصنوع من مواد عالية الجودة والمتانة، مما يضمن أداءً يدوم طويلًا واتصالًا آمنًا ومضادًا للتسرب. مثالي للبيئات السكنية والتجارية، حيث يوفّر حلًا صحيًا وموثوقًا

مخرج Ø40 / 50 mm

11 0472

28

59x38x52 cm

6,3 kg

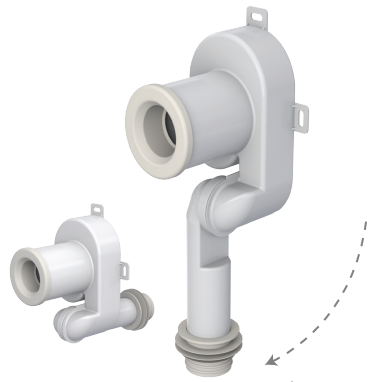

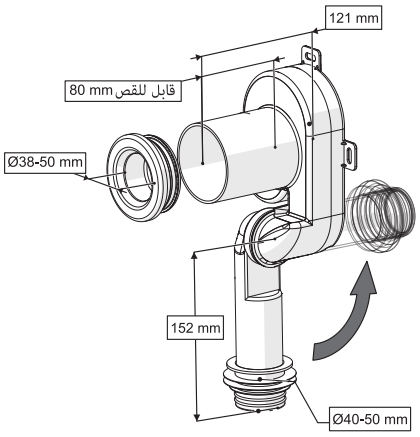



Q-Trap مانع الروائح

مصمّم للقضاء على الروائح الكريهة وروائح الصرف الصحي، ويوفر هذا السيفون المدمج والفعّال خيارًا مثاليًا للأماكن الضيقة. يضمن تصميمه الموفر للمساحة تركيبًا سهلاً مع الحفاظ على بيئة نظيفة وصحية. مصنوع من مواد متينة لتقديم أداء موثوق يدوم طويلًا في أنظمة السباكة السكنية والتجارية

Ø 50 mm

11 0275

80

59x38x52 cm

7,37 kg

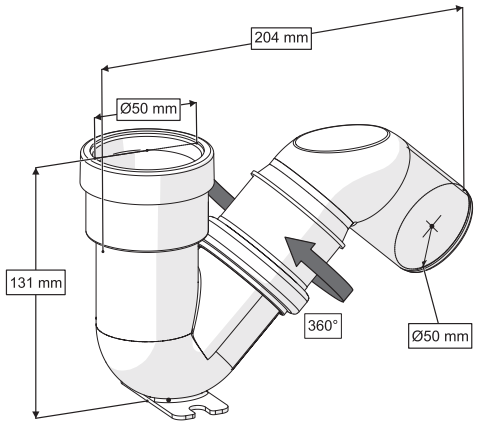



Ø50 mm

11 0275

80

59x38x52 cm

7,37 kg




MADE IN TURKIYE



حلقات مطاطية

136 - 141

حلقة مطاطية للتكيّف مع سيفون U-PVC بمقاس 1 1/4 بوصة - قياس Ø48-32 مم

حلقة مطاطية لمدخل المياه في مرحاض القرفصاء.
يمكن استخدامها أيضًا كحلقة مطاطية للتكيّف مع سيفون في أنبوب U-PVC

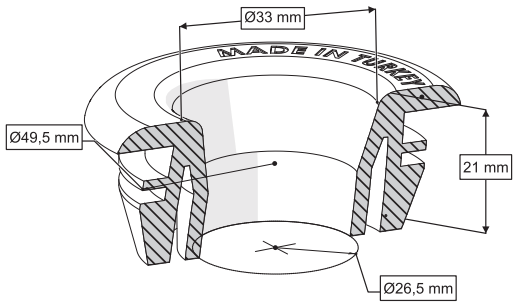



15 0002

200

39x38x21 cm

5,66 kg

حلقة مطاطية لمرحاض القرفصاء (Squatting Pan)-قياس Ø62-32 مم

حلقة مطاطية لمدخل المياه في مرحاض القرفصاء

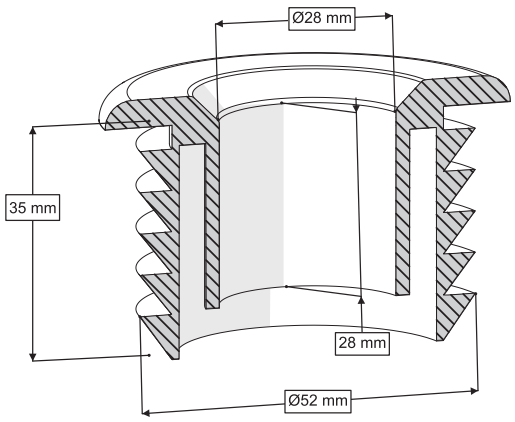



15 0007

200

39x38x21 cm

6,77 kg



حلقة مطاطية للتكيّف مع سيفون U-PVC بمقاس 1 1/4 بوصة - قياس Ø60-32 مم

حلقة مطاطية لمدخل المياه في مرحاض القرفصاء.
يمكن استخدامها أيضًا كحلقة مطاطية للتكيّف مع سيفون في أنبوب U-PVC

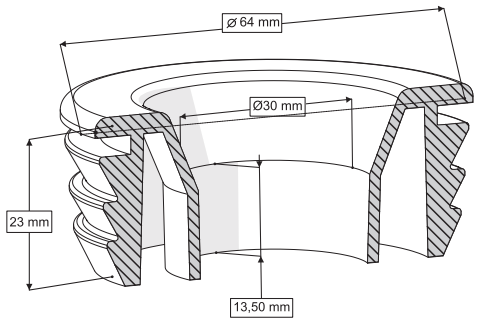



15 0009

200

39x38x21 cm

5,17 kg

حلقة مطاطية للتكيّف مع سيفون U-PVC بمقاس 1 1/2 بوصة - قياس Ø60-40 مم

حلقة مطاطية لمدخل المياه في المراحيض ذات القطعة الواحدة والملاصقة للجدار.
يمكن استخدامها أيضًا كحلقة مطاطية للتكيّف مع سيفون في أنبوب U-PVC

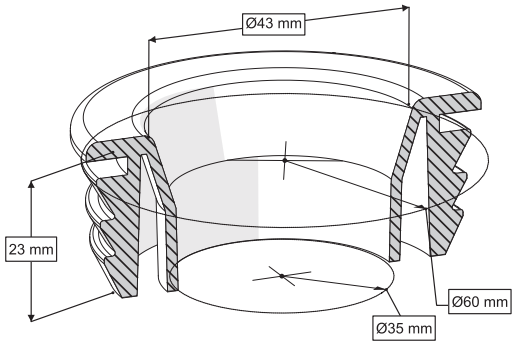



15 0026

200

39x38x21 cm

3,77 kg



حلقة مطاطية لمدخل المياه في المبولة - قياس 12 مم

حلقة مطاطية لمدخل المياه في المبولات

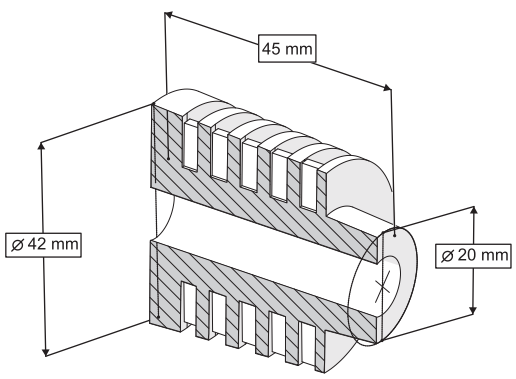

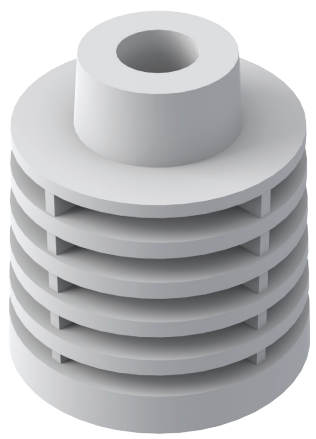

15 0036

200

39x38x21 cm

6,29 kg

حلقة مطاطية لمدخل المياه في المبولة (النوع الثاني) - قياس Ø65-42 مم

حلقة مطاطية لمدخل المياه في مرحاض القرفصاء

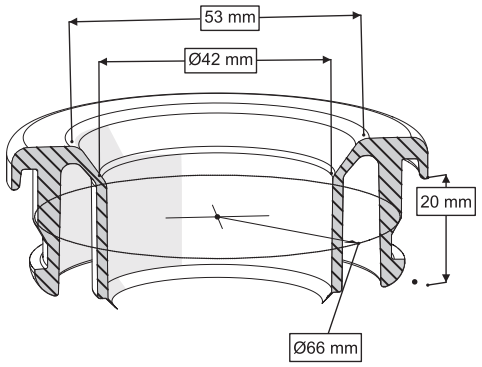



15 0037

150

39x38x21 cm

5,91 kg

حلقة مطاطية للتكيّف مع سيفون U-PVC بمقاس 1 بوصة - قياس Ø48-25 مم

حلقة مطاطية للتكيّف مع سيفون في أنبوب U-PVC.

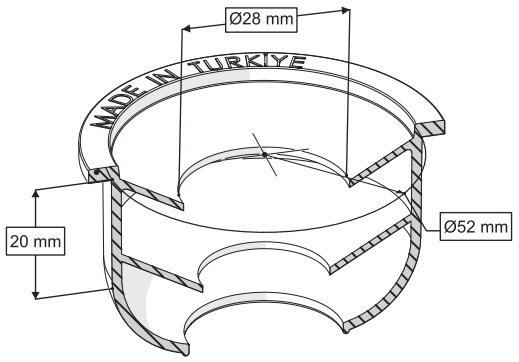

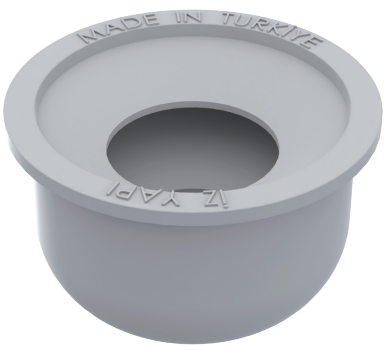

15 0015

150

39x38x21 cm

3,77 kg



حلقات مطاطية

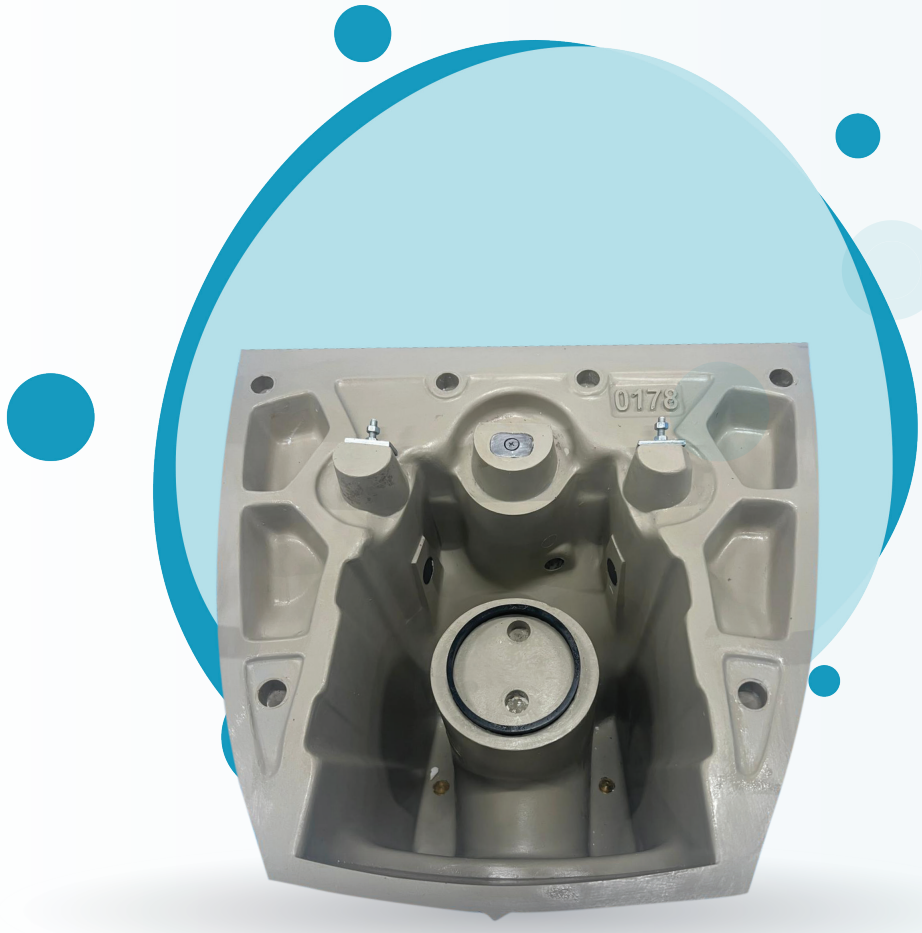
0178



أجزاء قالب الجبس ونتوءاته

142 - 147

نتوء كبير أزرق



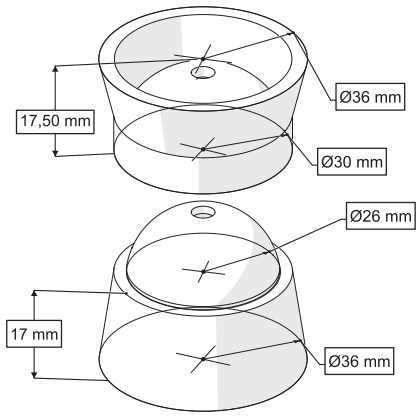

19 0037

1000

39x38x21 cm

14,28 kg

نتوء صغير أخضر



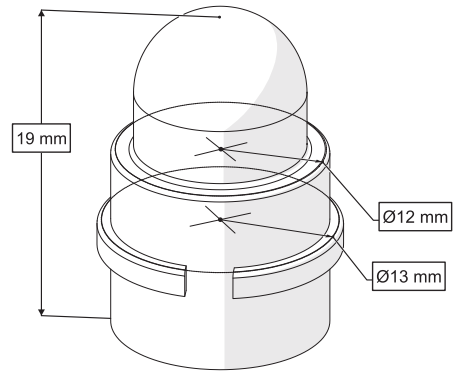

19 0040

5000

38x25x20 cm

4,75 kg

لكمة مطاطية مستقيمة

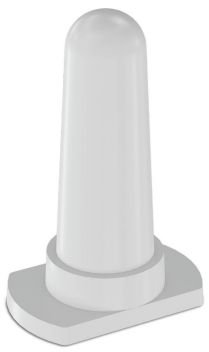

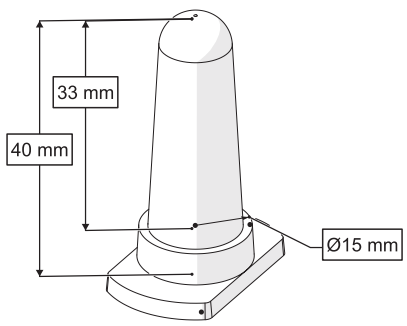

Ø10

19 0041

1500

38x25x20 cm

4,43 kg

لكمة مطاطية بزاوية



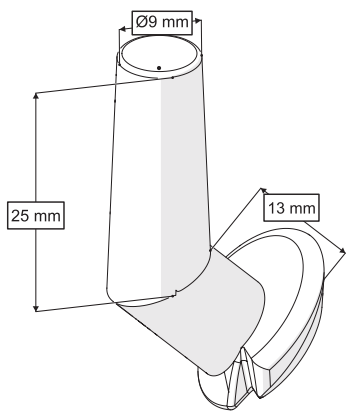

Ø10

19 0042

2000

38x25x20 cm

8,6 kg

سدادة هواء

Ø8

19 0045

10000

39x38x21 cm

8 kg



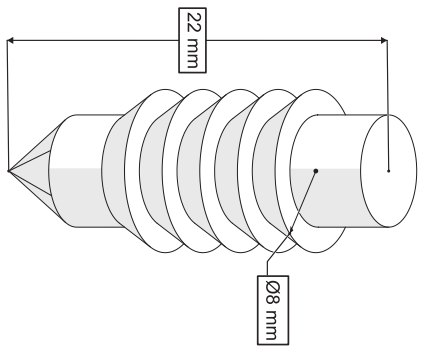

Ø10

19 0046

10000

39x38x21 cm

9 kg

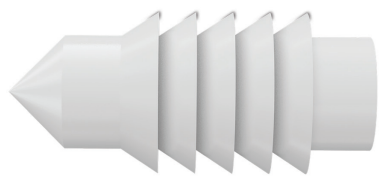

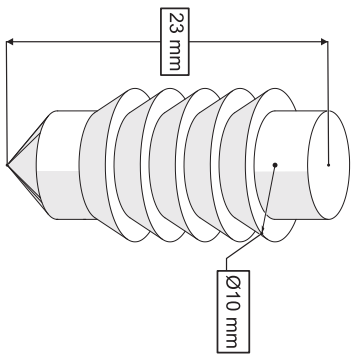

Ø12

19 0047

8000

39x38x21 cm

9,6 kg

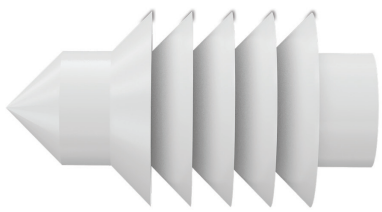

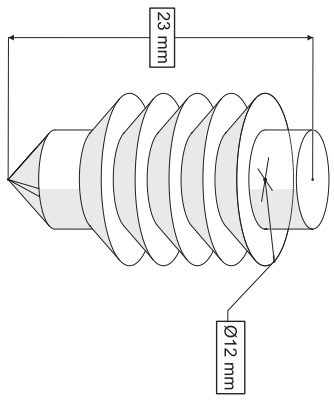

Ø14

19 0048

7000

38x38x21 cm

9,8 kg

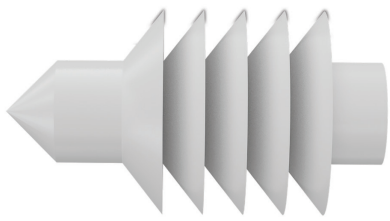

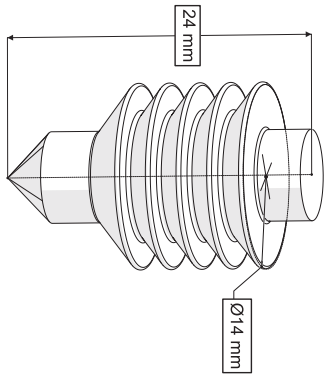

دبوس ضبط لفرع هواء المغسلة

.تمنع التشوهات الزاوية أثناء عملية الإنتاج، مما يضمن محاذاة صحيحة للمغسلة
تعوض عن تركيب الخزانة غير المتساوي، مع الحفاظ على انحدار الصرف الصحيح

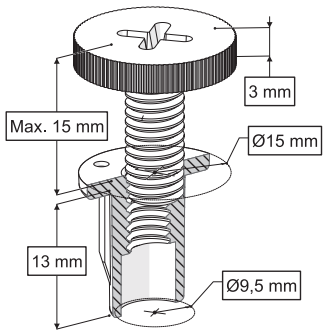



Ø9.5 mm

19 0049

8000

39x38x21 cm

11 kg

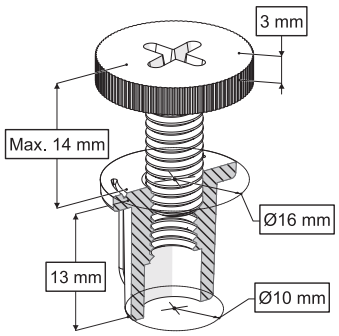



Ø10 mm

19 0050

6000

39x38x21 cm

11 kg

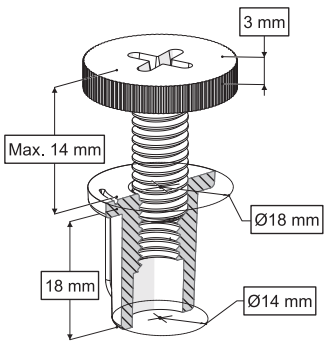

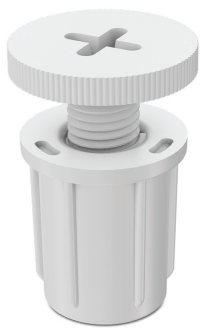

Ø14 mm

19 0051

6000

39x38x21 cm

11 kg



هواء المغسلة



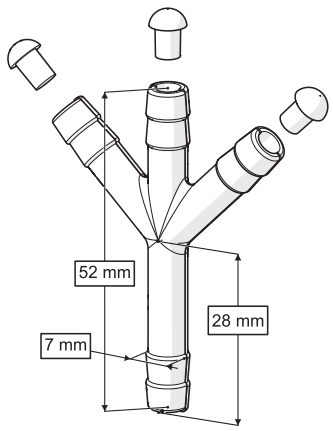

19 0043

6000

39x25x20 cm

9 kg

حلقة مقاومة التشوه بقياس Ø90

تمنع تشوّه مخرج الصرف الصحي بقياس Ø90 أو تحوّله إلى شكل بيضاوي أثناء عملية حرق السيراميك.
تضمن شكلًا دائريًا مثاليًا، وتقضي على خطر التسرب وتوفر إحكامًا ووظائفية مثالية.

19 0052



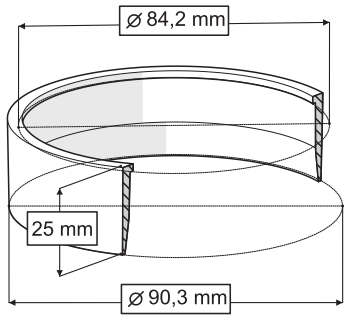

400

59x38x42 cm

6,66 kg



مخرج بيضاوي عادي باستخدام حلقة مقاومة التشوه بقياس Ø90

مخرج بيضاوي عادي

أنظمة تركيب قوية

____ /____ /_____

_____ /_____ /_____